Pioneer

TS-WX130DA

OUTPUT/SORTIE 160 W MAX.

ACTIVE SUBWOOFER　HP DE GRAVES ACTIF　SUBWOOFER ATTIVO　SUBWOOFER ACTIVO　SUBWOOFER ATIVO　АКТИВНЫЙ САБВУФЕР

CE EAC

Be sure to read this instruction manual before installing this speaker.
Vor dem Einbau des Lautsprecher, verfehlen Sie nicht diese Vorschrift zu lesen.
Prière de lire obligatoirement ce manuel d'installation avant de monter le haut-parleur.
Prima di installare l'altoparlante leggete tassativamente le istruzioni.

Antes de instalar el altavoz es importante que lea estas instrucciones.
Leia este manual de instruções antes de instalar o alto-falante.
Обязательно прочитайте это руководство перед подключением динамика.
安裝揚聲器前，務須先看本使用説明書。
تأكد من قراءة كتيب التعليمات هذا قبل تركيب السماعة .

⚠ WARNING
1. Before starting the installation make sure to disconnect the vehicle's negative (—) battery power cable. This will prevent possible electrical shock.
2. When wiring this unit please use the supplied connecting cords. DO NOT remove the fuses. The protection circuit will not work in case of an emergency.
3. TS-WX130DA installed in the passenger compartment should be securely anchored in place.
4. Before drilling any mounting holes check behind where you want to drill the holes to make sure you DO NOT drill into anything such as the gas lines, brake lines or electrical wiring.
5. Do not install the TS-WX130DA anywhere it can get wet.
6. Install the TS-WX130DA in a location with good ventilation.
7. While driving keep your listening volume at a level which does not mask important outside traffic noises, such as emergency vehicles, etc.
8. High sound levels may cause permanent hearing loss.

⚠ WARNUNG
1. Vor dem Beginn der installation ist sicherzustellen, daß das negative (—) Batteriekabel des Fahrzeugs abgetrennt ist. Dadurch wird elektrischer Schlag vermieden.
2. Zur Verkabelung dieses Gerätes sollten nur die mitgelieferten Kabel verwendet werden. Sicherstellen, daß die vor Kurzschluß schützenden Abdeckungen angebracht werden. NICHT die Sicherungen entfernen. Der Schutzschaltkreis funktioniert sonst im Notfall nicht.
3. Das im lnnenraum eines Fahrzeugs installierte Gerät TS-WX130DA sollte fest angebracht werden.
4. Vor dem Bohren von öffnungen sollte sichergestellt werden, daß hinter der öffnung keine Benzinleitung, Bremsleitungen oder elektrische Verkabelungen vorhanden sind.
5. Das Gerät TS-WX130DA nicht an Orten installieren, an denen es feucht werden kann.
6. Das Gerät TS-WX130DA nur an einem gut belütetem Ort installieren.
7. Bei der Fahrt sollte der Lautstärkepegel so niedrig gehalten werden, daß er die Verkehrsgeräusche nicht übertönt, z.B.Notfallfahrzeuge usw.
8. Hohe Lautstärkepegel können einen permanenten Hörverlust zur Folge haben.

⚠ AVERTISSEMENT
1. Avant d'installer l'appareil, débranchez le câble du pôle moins (—) de la batterie afin d'éviter d'éventuelles décharges électriques.
2. Lorsque vous brancherez cette unté, utilisez les cordons fournis. N'ENLEVEZ PAS les fusibles. Sinon, le circuit de protection de l'appareil ne pourra pas se déclencher en cas de problème.
3. L'équipement TS-WX130DA installé dans la cabine du passager doit être bien fixé.
4. Avant de percer quelque trou que ce soit, vérifiez qu'aucun tuyau de gaz, qu'aucun circuit de freinage, qu'aucun fil électrique ne se trouve derrière le trou que vous souhaitez percer.
5. N'installez pas le TS-WX130DA dans un endroit qui est humide ou qui pourrait le devenir.
6. Installez le TS-WX130DA dans un endroit bien ventilé.
7. Lorsque vous conduisez, maintenez le niveau d'écoute sonore suffisamment bas de façon à pouvoir entendre les bruits extérieurs de la circulation tels que les sirènes des ambulances.
8. Des niveaux sonores trop élevés peuvent entrainer une dégradation définitive du système auditif.

⚠ ATTENZIONE
1. Prima di iniziare la installazione, assicurarsi di scollegare il cavo negativo dell'alimentazione della batteria (—) del veicolo. Questa precauzione permette di evitare delle eventuali scosse elettriche.
2. Quando questa unità viene collegata, utilizzare dei cavi per collegamento forniti. Assicurarsi di attaccare il coperchio di protezione contro cortocircuiti per evitare i cortocircuiti. NON RIMUOVERE i fusibili. Se non viene presa in considerazione questo fatto, il circuito di protezione non funzionerà nel caso di una emergenza.
3. Il TS-WX130DA installato nel compartimento dei passaggeri dovrebbe essere fissato sicuramente in posizione.
4. Prima di eseguire qualunque foro di montaggio, controllare la parte di dietro dove si desidera esaguire la foratura, per assicurarsi che non ci siano elementi come tubi di benzina, tubi del freno oppure cablaggio elettrico.
5. Non installare il TS-WX130DA la dove può diventare umido.
6. Installare il TS-WX130DA in un posto dove c'è una buona ventilazione.
7. Mentre si guida la macchina, mantenere il suo proprio volume di ascolto al livello che non maschera i suoni importanti del traffico dall'esterno, come per esempio ambulanze, ecc.
8. I livelli di suono alti possono causare una perdita permanente dell'udito.

⚠ CAUTION
1. This device is for 12 volt (—) negative ground. Please check your automobile to make sure it is this type.
2. When routing leads and cords, secure them with cable retainers and electrician's adhesive tape or shrink tubing wherever they may touch sharp edges. Keep all wiring away from hot surfaces or heater outlets to prevent short circuits.
3. Refer to your car stereo's operation manual as well when installing speakers in your car.
4. Correctly set the input level switch to match the outputs of your car stereo. If this is not correct, you may experience distortion and sound level may not increase.
5. Do not leave this remote-control in direct sunshine or at a hot place for a long time. Prolonged exposure may cause the unit to deform, change in color, or become faulty.

Note:
If low frequency noise exists in head unit, noise may be amplified by TS-WX130DA.

⚠ VORSICHT
1. Dieses Gerät ist für Fahrzeuge mit 12-Volt-Batterie (Masse an Minuspol) ausgelegt. Stellen Sie bitte sicher, daß lhr Fahrzeug von diesem Typ ist.
2. Drähte und Kabel sind mit Kablhaltern und lsolierband oder lsolierschlauch zu schützen, wenn sie scharfe Kanten berühren können. Führen Sie keine kabel an Oberflächen oder Heizungsöffnungen entlang, um Kurzschlüsse zu verhindern.
3. Schlagen Sie beim Einbau der Lautsprecher in lhr Auto auch in der Bedienungsanleitung lhrer Auto-Stereoanlage nach.
4. Bitte den Eingangspegel passend zum Ausgang des Steuergerätes einstellen. Bei nicht korrekter Einstellung können Störungen auftreten.
5. Diese Fernbedienung nicht längere Zeit Sonne oder großer Hitze aussetzen da sie sich sonst verformen oder verfärben könnte oder Funktionsstörungen auftreten.

Hiweise:
Wenn niederfrequente Störungen im Hauptgerät vorhanden sind, Können diese durch das Gerät TS-WX130DA verstärkt werden.

⚠ ATTENTION
1. Ce dispositif est destiné à une masse négative (—) de 12 volts. Contrôler l'automobile pour être sûr qu'elle est de ce type.
2. Lors de l'acheminement des câbles et cordons, les fixer avec des attaches et du ruban adhésif isolant ou les placer dans des tubes lorsqu'ils peuvent toucher des bords affilés. Eloigner tout le câblage des surfaces ou sorties de chauffage pour éviter des court-circuits.
3. Se reporter aussi au mode d'emploi de l'auto-stéréo pour installer des enceintes dans une voiture.
4. Réglez correctement le niveau d'entrée par rapport au niveau de l'autoradio. Si vous le faite pas correctement, vous risquez beaucoup de distorsion et le niveau sonore peut ne pas augmenter.
5. Ne laissez pas la télécommande en plein soleil ou dans un endroit trop chaud pendant une longue période. Une exposition prolongée peut provoquer une déformation de celle-ci, une modification de la couleur ou même une défaillance.

Remarque:
Les bruits basse-fréquence de la chaine stéréo de la voiture peuvent parfois être amplifiés par le TS-WX130DA.

⚠ PRECAUZIONE
1. Questo apparecchio è per l'uso a 12 V (—) massa negativa. Controllare che la propria automobile sia di questo tipo.
2. Quando si collocano cavi e fili, fissarli con fermacavi e nastro da elettricisti o tubature restringibili dove possono toccare superfici taglienti. Tenere tutti fili lontani da superfici o uscite di riscaldamento per evitare cortocircuiti.
3. Fare riferimento anche al manuale di istruzioni dell'autostereo quando si installano i diffusori nell'automobile.
4. Impostare correttamente il selettore del livello d'ingresso in modo che corrisponda alle uscite dello stereo dell'auto. Se il selettore non è impostato correttamente, si possono verificare distorsioni e il livello del suono potrebbe non aumentare.
5. Non lasciare il telecomando esposto al sole o in un luogo caldo per molto tempo. L'esposizione prolungata può causare deformazioni, la modifica del colore o errori dell'unità.

Nota:
Se del rumore di frequenza bassa viene osservato nella unità principale, il rumore può essere amplificato del TS-WX130DA.

⚠ PRECAUCION
1. Este aparato es para el uso con 12 voltios negativo (—) en tierra. Revise su automóvil para asegurarse que es de este tipo.
2. Cuando haga el reparto de las guias y los cables, asegúrelos con fijadores para cables y cinta adhesiva de electricista o tuberfas de plástico contraído dondequiera que éstos puedan tocar bordes afliados. Mantenga todo el cableado lejos de las superficies calientes o de las salidas de calefacción para evitar cortocircuitos.
3. Asimismo, también consulte con el manual de operaciones del estéreo de su coche cuando instale los altavoces en el coche.
4. Configura el interruptor del nivel de entrada para que corresponda con la salida del autoradio. Si no es correcto, podría distorsionar y podría no incrementar el nivel del sonido.
5. No dejes el mando a distancia bajo la luz del sol directa o en lugares calientes por mucho tiempo. La exposición prolongada puede causar que la unidad se deforme, cambie de color, o falle.

Nota:
Si esiste ruido de baja frecuencia en el estéreo del automóvil, el ruido puede ser amplificado por el TS-WX130DA.

⚠ PRECAUÇÃO
1. Este dispositivo é para um terra negativo (—) de 12 volts. Verifíque se o de seu carro é deste tipo.
2. Qunado fazendo a ligação de fios e cabos, fixe os mesmos com fixadores de cabo e fita adesiva elétrica protegendo os mesmos em locais onde possam tocar em bordas cortantes. Mantenha toda fiação distante de superficies quentes ou saidas de aquecedor para evitar curto-circuito.
3. Refira-se também ao manual de operação do estereo de seu carro quando da instalação de alto-falantes.
4. Defina corretamente o seletor de nível de entrada de acordo com as saídas do sistema de áudio do seu automóvel. Se não estiver correto, poderá sentir distorção e o nível de som poderá não aumentar.
5. Não deixe o controlo remoto em contacto direto com o sol ou num lugar quente durante longos períodos de tempo. A exposição prolongada poderá provocar deformações no equipamento, mudanças de cor ou avarias.

Obesarvação:
Caso exista um ruído de baixa frequência na unidade do cabeçote, este ruído poderá ser amplificado pelo TS-WX130DA.

⚠ ОСТОРОЖНО
1. Устройство рассчитано на питание 12 В с заземлением отрицательного контакта (—) батареи. Пожалуйста, убедитесь совпадает ли тип питания в автомобиле с этим типом.
2. При проводке кабелей нужно закреплять их фиксаторами и обматывать изоляционной лентой везде, где они могут касаться острых углов. Во избежанме короткого замыкания не допускать, чтобы шнуры находились вблизи сильно нагревающихся поверхностей и мест выхода горячего воздуха.
3. При установке громкоговорителя в автомобиле обращайтесь также к руководству по пользованию автомобильной стереосистемой.
4. Установите уровень входного сигнала таким образом, чтобы он сочетался с выходной мощностью аудиосистемы. Если настройка произведена неверно, Вы можете услышать искажения звука, а его громкость может остаться на прежнем уровне.
5. Не подвергайте пульт ДУ длительному воздействию прямых солнечных лучей. Это может привести к его деформации, идменению цвета или поломке.

Примечание:
Воспроизводимый автомобильным ресивером низкочастотный шум может усиливаться устройством TS-WX130DA.

⚠ ADVERTENCIA
1. Antes de comenzar la instalación, asegúrese de desconectar el cable del terminal negativo (—) de la batería. Esto evitará posiblesgolpes eléctricos.
2. Al conecter esta unidad use los cables de conexión suministrados. NO QUITE los fusibles, ya que en tal caso el circuito de protencción no funcionará en caso de emergencia.
3. El TS-WX130DA instalado en el compartimiento de los pasajeros ser asegurado apropiadamente en su posición.
4. Antes de perforar cualquier orificio de montaje, verifique la perte posterior para asegurarse de que cuando perfore los orificios no perfore ningún otro componente tal como líneas de gasolina, líneas de freno o cables eléctricos.
5. No intasle el TS-WX130DA en ninguna parte donde se pueda mojar.
6. Instale el TS-WX130DA en una posición con buena ventilación.
7. Mientras conduce mantenga el volumen de audición a un nivel tal que no evite escuchar importantes ruidos de tráfico externo, tales como vehículos de emergencia u otros.
8. Altos niveles de sonido pueden causar pérdida permanente de la audición.

⚠ ADVERTÊNCIA
1. Antes de iniciar a instalação, assegurar-se de desconectar o cabo de energia da bateria negativo (—) do veículo. Isto evitará possíveis choques elétricos.
2. Ao conectar esta unidade, favor usar os cabos de conexão fornecidos. Não remover os fusíveis. O circuito de proteção não funcionará em caso de emergência.
3. O TS-WX130DA instalado no compartimento de passageiros deve estar seguramente fixo no lugar.
4. Antes de fazer buracos para montagem, verificar atrás os locals onde se deseja fazê-los, para ter certeza de que linhas de gás, linhas de freio ou fiamento elétrico não serão perfurados.
5. Não instalar o TS-WX130DA em local onde possa ser molhado.
6. Instalar o TS-WX130DA num local com boa ventelação.
7. Enquanto dirige, manter o volume de escuta num nível que não camufle sons importantes do ambiente externo, como de veículos de emergência, etc.
8. Altos níveis de som podem causar perda permanente de audição.

⚠ ПРЕДУПРЕЖДЕНИЕ
1. Перед установкой обязательно отсоединить отрицательный (—) кабель аккумуляторной батареи автомобиля. Это предотвратит повреждения электрическим током.
2. При установке устройства просьба использовать имеющиеся в комплекте соединительные кабели. Не снимать плавкие предохранители. В противном случае в аварийной ситуации схема защиты не будет срабатывать.
3. В случае установки устройства TS-WX130DA в салоне автомобиля он должен быть надежно закреплен.
4. Перед сверлением отверстий проверить, нет ли в месте предполагаемого отверстия электропроводки, труб томозной или топливной системы.
5. Не устанавливать аппарат TS-WX130DA в местах, где он может подвергнуться воздействию влаги.
6. Установить устройство TS-WX130DA в месте с достаточной вентиляцией.
7. Во время езды громкость допжна быть на уровне, при котором не заглушаются сигналы машин скорой помощи и т.д.
8. Громкий звук может вызвать постоянную потерю спуха.

⚠ 警告
1. 在開始安裝之前，確認有無拔除汽車負 (—) 極蓄電池電源電纜。這樣將會防止可能發生的觸電危險。
2. 當進行本機的布線時，請使用配備的聯接導線。請勿拆卸熔線。萬一發生緊急情況，保護電路將不會起作用。
3. TS-WX130DA應被小心得安裝在安全的地方。
4. 當悠要在本機器上做任何處理時，請小心檢查不要磁觸汽油線・煞車線或電線。
5. 不要將TS-WX130DA安裝在容易受潮的地方。
6. 將TS-WX130DA安裝在通風良好的地方。
7. 駕駛期間，保持收聽音量於不會遮蔽重要的外部交通噪音，如救護車等的水平。
8. 高音量水平可能會導致聽覺永久性損害。

⚠ تحذير
١ - قبل البدء في التركيب تأكد من فصل كبل الطاقة السالب (-) لبطارية السيارة . هذا سيمنع إمكانية حدوث صدمة كهربائية .
٢ - عند توصيل أسلاك هذه الوحدة، يرجى إستخدام أسلاك التوصيل المُزودة . لا تقم بإزالة المصهرات . دائرة الحماية لن تعمل في حالة الطوارىء .
٣ - السماعة TS-WX130DA المركبة في مقصورة الركاب يجب أن تكون مثبتة بإحكام في مكانها .
٤ - قبل حفر أي ثقوب للتركيب، إفحص خلف المكان الذي تريد عمل الثقوب به للتأكد من أنك لن تثقب أي شيء مثل خطوط الغاز، خطوط الفرامل أو الأسلاك الكهربائية .
٥ - لا تقم بتركيب السماعة TS-WX130DA في مكان قد تتعرض فيه للبلل .
٦ - قم بتركيب السماعة TS-WX130DA في مكان جيد التهوية .
٧ - أثناء القيادة، إحتفظ بحجم الصوت في المستوى الذي لا يعوق الاصوات الهامة لحركة المرور في الخارج، مثل صوت سيارات الطوارىء، إلخ .
٨ - مستويات الصوت العالية قد تسبب فقدان دائم للسمع .

⚠ 注意
1. 機爲12 伏特負 (—) 極接地用。請確認自己的汽車是否符合本類型。
2. 當選定導線或軟線的路線時，對於可能會接觸尖銳的邊緣的部位，請使用電纜保持器和電工用粘膠蔕或收縮管來加以固定。保持全部布線遠離表面或取暖裝置出風口，以免造成短路。
3. 在汽車内安裝揚聲器時，請同時參照汽車立體聲音響裝置的使用説明書。
4. 請根據音訊輸入信號的配線正確切換輸入模式選擇開關。如果開關位置選擇錯誤，聲音將會失真，或者音量無法提升。
5. 请不要将遥控器设置或放置在阳光直射的地方。这可能会导致变形和故障。

注意：
如果低頻噪音存在於主控制裝置中，噪音可能被 TS-WX130DA 型放大。

⚠ تنبيه
١ . يعمل هذا الجهاز على أرضي سالب (-) ١٢ فولت . نرجو التأكد من أن سيارتك بها نفس النوع .
٢ . عند تحديد أسلاك التوصيل و الكبلات، ثبتهم بواسطة كوابح الكبلات و شريط لصق كهربي أو تغليف أنبوبي منكمش كلما لامسوا حواف حادة .
إحتفظ بكل التوصيلات بعيداً عن الأسطح أو منافذ التدفئة لمنع حدوث قصر دائرة .
٣ . إرجع إلى دليل تشغيل أستريو سيارتك أيضاً عند تركيب السماعات في سيارتك .
٤ . قم بتحويل مفتاح اختيار وضع الدخل بحيث يكون ملائماً لسلك إدخال إشارات الصوت بصورة صحيحة.
إذا أخطأت موضع نقطة التحويل، قد يؤدي ذلك إلى اضطراب الصوت أو عدم ارتفاع مستوى الصوت.
٥ . لا تقم بوضع أو بترك وحدة التحكم عن بعد في مكان معرض لأشعة الشمس المباشرة. قد يؤدي القيام بذلك إلى تغير شكلها أو حدوث خلل فيها.
ملاحظة :
إذا كانت هناك ضوضاء ذات تردد منخفض في الوحدة الرئيسية .
فقد يتم تضخيم الضوضاء بواسطة TS-WX130DA.

U.S. and Canadian models only / Nur US-und Kanada- Modelle / Modèles américains et canadiens uniquement
Solo modelli statunitensi e canadesi / Sólo los modelos de EE.UU. y Canadienses / Modelos apenas dos EUA e Canadá
Только для моделей США и Канады / 僅限美國和加拿大機種 / الموديلات الأمريكية والكندية فقط

⚠ WARNING
The Safety of Your Ears is in Your Hands

Get the most out of your equipment by playing it at a safe level - a level that lets the sound come through clearly without annoying blaring or distortion and, most importantly, without affecting your sensitive hearing. Sound can be deceiving. Over time, your hearing "comfort level" adapts to higher volumes of sound, so what sounds "normal" can actually be loud and harmful to your hearing. Guard against this by setting your equipment at a safe level BEFORE your hearing adapts.

ESTABLISH A SAFE LEVEL:
- Set your volume control at a low setting.
- Slowly increase the sound until you can hear it comfortably and clearly, without distortion.
- Once you have established a comfortable sound level, set the dial and leave it there.

BE SURE TO OBSERVE THE FOLLOWING GUIDELINES:
- Do not turn up the volume so high that you can't hear what's around you.
- Use caution or temporarily discontinue use in potentially hazardous situations.
- Do not use headphones while operating a motorized vehicle ; the use of headphones may create a traffic hazard and is illegal in many areas.

⚠ AVERTISSEMENT
La protection de votre ouïe est entre vos mains

Pour assurer le rendement optimal de votre matériel et - plus important encore - la protection de votre ouïe, réglez le volume à un niveau raisonnable. Pour ne pas altérer votre sens de la perception, le son doit être clair mais ne produire aucun vacarme et être exempt de toute distorsion. Votre ouïe peut vous jouer des tours. Avec le temps, votre système auditif peut en effet s'adapter à des volumes supérieurs, et ce qui vous semble un 《niveau de confort normal》 pourrait au contraire être excessif et contribuer à endommager votre ouïe de façon permanente. Le réglage de votre matériel à un volume sécuritaire AVANT que votre ouïe s'adapte vous permettra de mieux vous protéger.

CHOISISSEZ UN VOLUME SÉCURITAIRE:
- Réglez d'abord le volume à un niveau inférieur.
- Montez progressivement le volume jusqu'à un niveau d'écoute confortable ; le son doit être clair et exempt de distorsions.
- Une fois que le son est à un niveau confortable, ne touchez plus au bouton du volume.

N'OUBLIEZ PAS DE RESPECTER LES DIRECTIVES SUIVANTES:
- Lorsque vous montez le volume, assurez-vous de pouvoir quand même entendre ce qui se passe autour de vous.
- Faites très attention ou cessez temporairement l'utilisation dans les situations pouvant s'avérer dangereuses.
- N'utilisez pas des écouteurs ou un casque d'écoute lorsque vous opérez un véhicule motorisé ; une telle utilisation peut créer des dangers sur la route et est illégale à de nombreux endroits.

Register your product at / Enregistrez votre produit au
http://www.pioneerelectronics.com　http://www.pioneerelectronics.ca

U.S. models only / Nur US-Modelle / Modèles américains uniquement
Solo modelli degli Stati Uniti / Sólo modelos de EE.UU. / Modelos apenas dos EUA
Только для модели США / 僅限美國機種 / الموديلات الأمريكية فقط

This device complies with Part 15 of the FCC Rules. Operation is subject to the follwing two conditions : (1) this device may not cause harmful interference, and (2) this device must accept any interference received, including interference that may cause undesired operation.

Information to User

Alteration or modifications carried out without appropriate authorization may invalidate the user's right to operate the equipment.

Note

This equipment has been tested and found to comply with the limits for a Class B digital device, pursuant to Part 15 of the FCC Rules. These limits are designed to provide reasonable protection against harmful interference in a residential installation. This equipment generates, uses and can radiate radio frequency energy and, if not installed and used in accordance with the instructions, may cause harmful interference to radio communications. However, there is no guarantee that interference will not occur in a particular installation. If this equipment does cause harmful interference to radio or television reception, which can be determined by turning the equipment off and on, the user is encouraged to try to correct the interference by one or more of the following measures :
- Reorient or relocate the receiving antenna.
- Increase the separation between the equipment and receiver.
- Connect the equipment into an outlet on a circuit different from that to which the receiver is connected.
- Consult the dealer or an experienced radio/TV technician for help.

●FEATURES
1. SHALLOW AND COMPACT DESIGN FOR FLEXIBLE INSTALLATION
2. DYNAMIC AND CONTROLLED BASS OUTPUT
3. 2-MODE SELECTABLE BASS CURVE
4. COMPATIBLE RCA AND SPEAKER INPUT FOR SYSTEM APPLICATION VERSATILITY

●MERKMALE
1. FLACHES KOMPAKTDESIGN FÜR MAXIMALE EINBAUFLEXIBILITÄT
2. DYNAMISCHE UND KONTROLLIERTE BASSWIEDERGABE
3. 2 VERSCHIEDENE BASSMODI SCHALTBAR
4. RCA-KOMPATIBLE LAUTSPRECHEREINGABE ERLAUBT INTEGRATION IN VERSCHIEDENE SYSTEME

●CARACTÉRISTIQUES
1. CONCEPTION ULTRA-COMPACTE POUR UNE INSTALLATION SIMPLE ET DISCRÈTE
2. BASSES FRÉQUENCES CONTRÔLÉES ET DYNAMIQUES
3. 2 MODES DE RÉGLAGES DE BASSES
4. ENTRÉE COMPATIBLE POUR RCA ET HAUT-PARLEUR AFIN D'ASSURER LA VERSALITÉ D'APPLICATION DU SYSTÈME

●CARATTERISTICHES
1. DESIGN COMPATTO PER UN'INSTALLAZIONE FLESSIBILE
2. USCITA DINAMICA E DEI BASSI CONTROLLATA
3. 2 CURVE DEI BASSI SELEZIONABILI
4. RCA E INGRESSO ALTOPARLANTI COMPATIBILI PER UNA MIGLIORE VERSATILITÀ DI APPLICAZIONE DEL SISTEMA

●CARACTERISTICAS
1. DISEÑO COMPACTO Y SUPERFICIAL PARA UNA INSTALACIÓN FLEXIBLE
2. SALIDA DEL GRAVE DINÁMICA Y CONTROLADA
3. 2 MODOS SELECCIONABLES DE CURVA DE GRAVES
4. ENTRADAS DE RCA Y DE ALATAVOZ COMPATIBLES PARA LA VERSATILIDAD DE APLICACIÓN DEL SISTEMA

●CARACTERÍSTICAS
1. DESIGN COMPACTO E SUPERFICIAL PARA UMA INSTALAÇÃO FLEXÍVEL
2. EMISSÃO DINÂMICA E CONTROLADA DE GRAVES
3. 2 MODOS DE SELEÇÃO DA CURVA DE GRAVES
4. ENTRADAS DE RCA E DE ALTO-FALANTE COMPATÍVEIS PARA VERSATILIDADE DE APLICAÇÃO DO SISTEMA

●ОСОБЕННОСТИ
1. КОМПАКТНЫЙ РАЗМЕР КОРПУСА ДЛЯ ЭКОНОМИИ ПОЛЕЗНОГО ПРОСТРАНСТВА
2. ВОЗМОЖНОСТЬ УПРАВЛЕНИЯ УРОВНЕМ БАСА
3. 2 РЕЖИМА АВТОМАТИЧЕСКОЙ НАСТРОЙКИ ЭКВАЛАЙЗЕРА
4. УНИВЕРСАЛЬНЫЕ РАЗЪЕМЫ RCA И АКУСТИЧЕСКИЕ ВХОДЫ ДЛЯ ОБЕСПЕЧНИЯ МАКСИМАЛЬНОЙ СОВМЕСТИМОСТИ С ДРУИМИ УСТРОЙСТВАМИ

●特點
1. 適於靈活安裝的薄且緊湊的設計
2. 動態且可控的低音輸出
3. 2種模式可選擇低音曲綫
4. 輸入兼容 (RCA/ 喇叭), 可適應多種豐富的系統應用

●الخصائص
١ - تصميم مسطح ومدمج لتركيب مرن
٢ - خرج الجهير الديناميكي والمضبوط
٣ - منحنى وضعي الجهير القابلان للاختيار
٤ - طرف دخل RCA وسماعة متوافقة للحصول على تنوع في استخدامات النظام

※ Information Note for Customers in Russia and CIS countries.
※ Information - l'attention des clients de Russie et des pays de la CEI.
※ Nota informativa per i consumatori della Russia e dei paesi del CIS.
※ Nota de informação para consumidores da Rússia e países da CEI.
※ Информация для потребителей в России и СНГ.

Примечание :
В соответствии со статьей 5 закона Российской Федерации《 О защите прав потребителей 》и постановлением правительства Российской Федерации №720 от 16.06.97 компания Pioneer Europe NV оговаривает следующий срок службы изделий, официально поставляемых на российский рынок.
Автомобильная электроника : 6 лет

⚠ ВНИМАНИЕ
Устройство предназначено для установки исключительно в транспортные средства. Использование его в других условиях может привести к возникновению дыма, искрению, поражению электрическим током и к другим телесным повреждениям.

При возникновении проблем
При неполадках в работе этого изделия свяжитесь с торговым представителем компании-производителя или с ближайшим сервисным пунктом PIONEER.

Дату изготовления оборудования можно определить по номеру партии, который содержит информацию о неделе и годе производства. (Русский)

Дату изготовления оборудования можно определить по серийному номеру, который содержит информацию о месяце и годе производства. (Русский)

Серийный номер (Русский)

← 12 цифр →

1 цифр	1 цифр	2 цифр		6 цифр						2 цифр	
		I	D							E	L
P1	P2										

Дата изготовления оборудования

P1 - Год изготовления

Год	2001	2002	2003	2004	2005	2006	2007	2008	2009	2010
Символы	A	B	C	D	E	F	G	H	I	J

Год	2011	2012	2013	2014	2015	2016	2017	2018	2019	2020
Символы	K	L	M	N	O	P	Q	R	S	T

P2 - Месяц изготовления

Месяц	1	2	3	4	5	6	7	8	9	10	11	12
Символы	A	B	C	D	E	F	G	H	I	J	K	L

КОРПОРАЦИЯ ПАЙОНИР 28-8, Хонкомагомэ 2-чоме, Бункё-ку, Токио 113-0021, Япония
Импортер ООО "ПИОНЕР РУС" 105064, Россия, г. Москва, Нижний Сусальный переулок, дом 5, строение 19
Тел. : +7(495)956-89-01

СДЕЛАНО В КИТАЕ

●CONNECTIONS　●VERBINDUNGEN　●CONNEXIONS　●CONNESSIONI　●CONEXIONES　●CONEXÕES　●ПОДКЛЮЧЕНИЕ　●聯接　● التوصيلات

Wiring Example 1 (Speaker line Input system)
Anschlußbeispiel 1 (Lautsprecher-Line-Eingangs-System)
Exemple de branchement des fils 1 (Système d'entrée du haut-parleur)
Esempio di cablaggio 1 (Systema dell'ingresso della linea degli altoparlanti)
Ejemplos de alambrado 1 (Sistema entrata de la línea del altavoz)
Exemplo de fiação 1 (Sistema de entra de linha do alto-falante)
Пример 1 (система с использованием линейного входа акустической системы)
布線例　1　(揚聲器線路輸入系統)
مثال للتوصيلات ١ (نظام دخل خط السماعة)

INPUT MODE SELECT switch EINGANGSWAHLSCHALTER SÉLECTEUR D'ENTRÉE SELETTORE MODALITÀ D'INGRESSO INTERRUPTOR SELECCIÓN MODO ENTRADA MODO DE LIGAÇÃO SELECIONE BOTÃO ПЕРЕКЛЮЧАТЕЛЬ РЕЖИМА ВХОДА 輸入模式選擇開關 مفتاح اختيار وضع الدخل	INPUT GAIN switch EINGANGSPEGELEINSTELLUNG RÉGLAGE NIVEAU D'ENTRÉE SELETTORE INGRESSO GAIN INTERRUPTOR GANANCIA ENTRADA SELETOR DE ENTRADA DE GAIN ПЕРЕКЛЮЧАТЕЛЬ УСИЛЕНИЯ НА ВХОДЕ (GAIN) 輸入增益開關(INPUT GAIN) INPUT GAIN مفتاح
SPK / RCA INPUT LEVEL	HIGH / NOR INPUT GAIN

Shall be set in SPK
Einstellung "SPK"
Position sur SPK
Sarà impostato in SPK
Se configurará en SPK
Deverá ser definido em SPK
Необходимо установить в SPK
請務必切換到 "SPK"
"SPK" قم بتحويل الوضع إلى

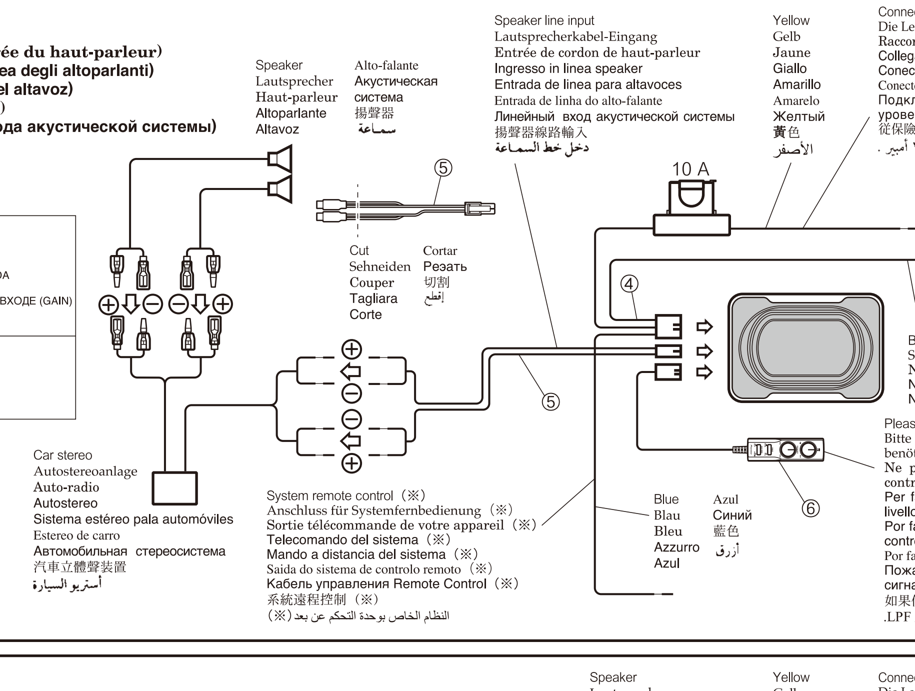

Connect the lead to a power supply terminal from the fuse box which can provide a constant current level of more than 10 A.
Die Leitung an eine Stromklemme vom Sicherungskasten anschließen, die einen konstanten Strompegel von über 10 A liefern kann.
Raccorder le fil à une borne d'alimentation du boftier de fusibles pouvant procurer un niveau de courant constant de plus de 10 A.
Collegare il cavo a un terminale di alimentazione della scatola fusibili che possa fornire un livello di corrente costante superiore a 10 A.
Conecte el conductor a un terminal de alimentación de la caja de fusibles que pueda suministrar corriente con nivel constante de más de 10 A.
Conecte o fio a um terminal dealimentação de força a partir de uma caixa de fusível que possa prover um nível constante de mais de 10 A.
Подключите кабель к клемме источника питания от коробки плавкого предохранителя, обеспечив постоянный уровень тока более 10 A.
從保險絲匣將導線聯接到電源端子，　這樣可以提供大於10 A的恒電流電平。
صل سلك التوصيل إلى طرف مغذي للقدرة بصندوق المصهرات و الذي يستطيع إتاحة مستوى تيار ثابت بأكثر من ١٠ أمبير .

Connect firmly to a metal part of the car body. Improper grounding will cause this unit to operate abnormally.
Einen Metallteil fest mit der Karosserie verbinden. Durch schiechte Erdung wird Fehlfunktion des Gerätes hervorgerufen.
Bien connecter à une partie métallique du châssis de la voiture. Une mise à la masse non correcte amènera un fonctionnement incorrect de l'appareil.
Collegare saldamente ad una parte metallica dll'auto. Una messa a terra scorretta causa malfunzionamenti dell'apparecchio.
Conecte firmemente a una parte metálica de la carrocería del automóvil. Una puesta a masa incorrecta causará el funcionamiento anormal de esta unidad.
Ligado firmemente a uma parte metálica da carrosseria do carro. Caso contrário a unidade poderá operar deficientemente.
Надежно соединить с металлической частью кузова автомобиля. Неправильное заземление будет приводить к нарушениям в работе устройства.
要確實聯接到車身的金屬部分。接地不正確將會造成本裝置動作異常。
صل بإحكام إلى جزء معدني في هيكل السيارة . التأريض الغير مناسب سيؤدي إلى أن تعمل الوحدة بطريقة غير عادية .

Please do not disconnect the remote-controller if using the speaker level input. The remote-controller is necessary to control the level and LPF.
Bitte verwenden Sie unbedingt die Fernbedienung, falls Sie den Subwoofer direkt an Lautsprecherausgänge anschließen. Sie wird benötigt, um die Verstärkung und den Tiefpassfilter zu regeln.
Ne pas déconnecter la télécommande si vous utilisez l'entrée niveau haut-parleur. La télécommande est obligatoire pour contrôler le niveau d'entrée et le filtre passe-bas.
Per favore non staccare il telecomando se si utilizza l'ingresso di livello dei diffusori. Il telecomando è necessario per controllare il livello e LPF.
Por favor, no desconectar el mando-controlador si se utiliza nivel de entrada de los altavoces. El mando-controlador es necesario para controlar el nivel y LPF.
Por favor, não desligue o controlo remoto se utilizar a entrada de nível altifalante. O controlo remoto é necessário para controlar o nível e LPF.
Пожалуйста, не отсоединяйте пульт ДУ при использовании выходов высокого уровня. Он необходим для регулировки уровня сигнала и ФНЧ.
如果使用的是揚聲器輸入，請不要斷開遙控器。遙控器對輸出水平和LPF控制是必要的。
يرجى عدم القيام بفصل وحدة التحكم عن بعد في حالة استخدام دخل مستوى صوت السماعة. وحدة التحكم عن بعد ضرورية للتحكم في المستوى و LPF.

Wiring Example 2 (RCA Input system)
Anschlußbeispiel 2 (RCA-Eingangs-System)
Exemple de branchement 2 (Systéme d'entrée RCA)
Esempio di cablaggio 2 (Sistema dell'ingresso RCA)
Ejemplos de alambrado 2 (Sistema de entrata RCA)
Exemplo de fiação 2 (Sistema de enrada do RCA)
Пример 2 (система с использованием входа типа RCA)
布線例　2（RCA 輸入系統）
مثال للتوصيلات ٢ (نظام دخل RCA)

Car stereo Preouts Vorverstärkerausgänge Autoradio Sorties pré-amplificateur autoradio Preouts dell'autoradio Salida Previo Autoradio Pré-saídas do sistema de áudio do seu automóvel Выходы предусилителя головного устройства 車用立體聲裝置輸出端 مضخمات صوت متقدمة لأجهزة ستيريو السيارات	INPUT MODE SELECT switch EINGANGSWAHLSCHALTER SÉLECTEUR D'ENTRÉE SELETTORE MODALITÀ D'INGRESSO INTERRUPTOR SELECCIÓN MODO ENTRADA MODO DE LIGAÇÃO SELECIONE BOTÃO ПЕРЕКЛЮЧАТЕЛЬ РЕЖИМА ВХОДА 輸入模式選擇開關 مفتاح اختيار وضع الدخل	INPUT GAIN switch EINGANGSPEGELEINSTELLUNG RÉGLAGE NIVEAU D'ENTRÉE SELETTORE INGRESSO GAIN INTERRUPTOR GANANCIA ENTRADA SELETOR DE ENTRADA DE GAIN ПЕРЕКЛЮЧАТЕЛЬ УСИЛЕНИЯ НА ВХОДЕ (GAIN) 輸入增益開關(INPUT GAIN) INPUT GAIN مفتاح
＜4 V	SPK / RCA INPUT LEVEL	HIGH / NOR INPUT GAIN
≧4 V	SPK / RCA INPUT LEVEL	HIGH / NOR INPUT GAIN

Shall be set in RCA
Einstellung "RCA"
Position sur NIVEAU RCA
Sarà impostato in RCA
Se configurará en RCA
Deverá ser definido em RCA
Необходимо установить в RCA
請務必切換到 "RCA"
"RCA" قم بتحويل الوضع إلى

System remote control output
System-Fernbedienungsausgang
Sortie télécommande de votre appareil
Uscita del telecomando del sistema
Sistema de control remoto del sistema
Saída do controle remoto do sistema
Выход блока дистанционного управления системы
系統遙控輸出插孔
خرج جهاز التحكم عن بعد للنظام

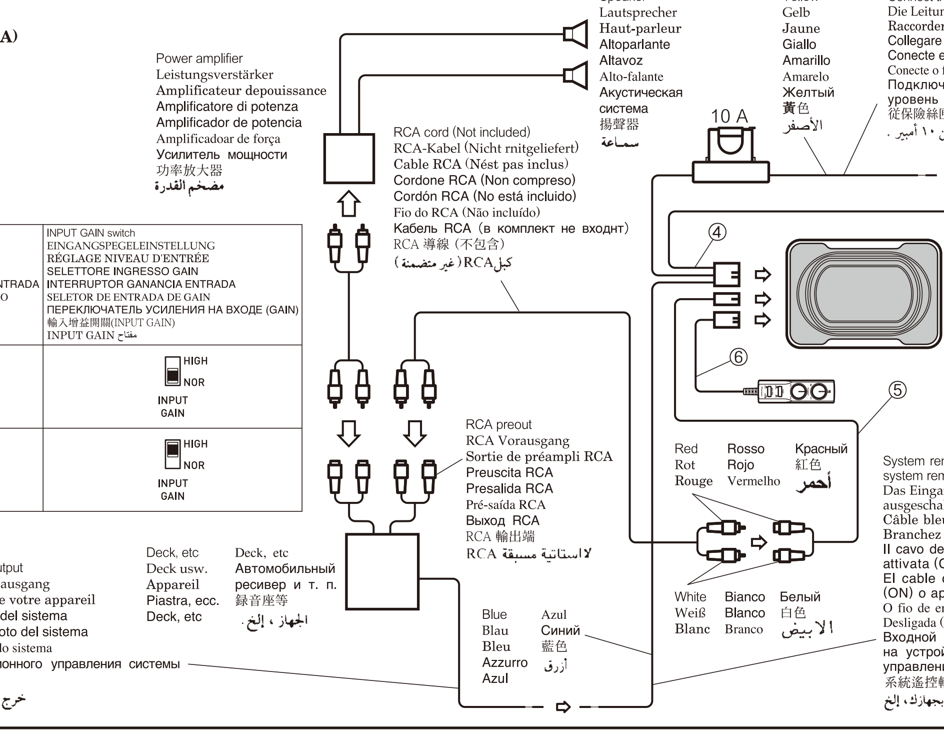

Connect the lead to a power supply terminal from the fuse box which can provide a constant current level of more than 10 A.
Die Leitung an eine Stromklemme vom Sicherungskasten anschließen, die einen konstanten Strompegel von über 10 A liefern kann.
Raccorder le fil à une borne d'alimentation du boftier de fusibles pouvant procurer un niveau de courant constant de plus de 10 A.
Collegare il cavo a un terminale di alimentazione della scatola fusibili che possa fornire un livello di corrente costante superiore a 10 A.
Conecte el conductor a un terminal de alimentación de la caja de fusibles que pueda suministrar corriente con nivel constante de más de 10 A.
Conecte o fio a um terminal dealimentação de força a partir de uma caixa de fusível que possa prover um nível constante de mais de 10 A.
Подключите кабель к клемме источника питания от коробки плавкого предохранителя, обеспечив постоянный уровень тока более 10 A.
從保險絲匣將導線聯接到電源端子，　這樣可以提供大於10 A的恒電流電平。
صل سلك التوصيل إلى طرف مغذي للقدرة بصندوق المصهرات و الذي يستطيع إتاحة مستوى تيار ثابت بأكثر من ١٠ أمبير .

Connect firmly to a metal part of the car body. Improper grounding will cause this unit to operate abnormally.
Einen Metallteil fest mit der Karosserie verbinden. Durch schiechte Erdung wird Fehlfunktion des Gerätes hervorgerufen.
Bien connecter à une partie métallique du châssis de la voiture. Une mise à la masse non correcte amènera un fonctionnement incorrect de l'appareil.
Collegare saldamente ad una parte metallica dll'auto. Una messa a terra scorretta causa malfunzionamenti dell'apparecchio.
Conecte firmemente a una parte metálica de la carrocería del automóvil. Una puesta a masa incorrecta causará el funcionamiento anormal de esta unidad.
Ligado firmemente a uma parte metálica da carrosseria do carro. Caso contrário a unidade poderá operar deficientemente.
Надежно соединить с металлической частью кузова автомобиля. Неправильное заземление будет приводить к нарушениям в работе устройства.
要確實聯接到車身的金屬部分。接地不正確將會造成本裝置動作異常。
صل بإحكام إلى جزء معدني في هيكل السيارة . التأريض الغير مناسب سيؤدي إلى أن تعمل الوحدة بطريقة غير عادية .

System remote control input cord (blue cord included) supplies power to your unit, determining whether it is ON or OFF. Wire the cord to the system remote control output of your deck, etc.
Das Eingangs kabel der System-Fernbedienung (mitgeliefertes blaues Kabel) versorgt das Gerät mit Strom und stellt fest, ob es ein-oder ausgeschaltet ist. Das kabel am Ausgang für die System-Fernbedienung des Decks usw. anschließen.
Câble bleu, fourni, servant à la télécommande. Il fournit l'alimentation à votre appareil et détermine son état:éteint ou allumé. Branchez ce câble à la sortie télécommande de votre appareil.
Il cavo dell'ingresso del telecomando del sistema (cordone azzurro compreso) fornisce l'alimentazione alla unità, determinando se è attivata (ON) oppure disattivata (OFF). Collegare il cordone all'uscita del telecomando del sistema della piastra. ecc.
El cable de entrada de control remoto del sistema (cable azul incluido) alimenta la unidad, determinado si está encendida (ON) o apagada (OFF). Conecte el cable a la salida de control remoto del sistema de su deck, etc.
O fio de entrada do controle remoto do sistema (fio azul incluído) fornece energia para a sua unidade, determinando se ela está Ligada (ON) ou Desligada (OFF). Conecte o fio com a saída de controle remoto do sistema de seu deck, etc.
Входной кабель блока дистанционного управления системы (синий, входит в комплект) обеспечивает подачу питания на устройство, определяя, включен он или выключен. Кабель следует подсоединить к выходу пульта дистанционного управления автомобильного ресивера или ему подобного аппарата.
系統遙控輸入導線（包括藍色導線）向您的裝置供應電源, 確定它是接通還是斷開。將導線聯接到録音座等的系統遙控輸出插孔。
يتيح كبل خرج جهاز التحكم عن بعد للنظام (مع كبل أزرق) القدرة لوحدتك ، و يحدد ما إذا كان في وضع تشغيل أو إيقاف . صل الكبل إلى خرج جهاز التحكم عن بعد للنظام بجهازك، إلخ

※ **Note**
If speaker line input wires from a headunit are connected to this amplifier, the amplifier will automatically turn on when the headunit is turned on. When the headunit is turned off, the amplifier turns off automatically. This function may not work with some headunits. In such cases, please use a system remote control wire and connected to the accessory connector in the car's fuse unit from which over 2 A can be supplied.

※ **Hinweis**
Wenn dieser Aktivsubwoofer an die Lautsprecherausgänge eines Steuergeräts angeschlossen ist, schaltet sich sein Verstärker automatisch ein, wenn das Steuergerät eingeschaltet wird. Wird das Steuergerät ausgeschaltet, schaltet sich auch der Verstärker automatisch aus. Bei manchen Steuergeräten kann es vorkommen, dass dies nicht funktioniert. In diesem Fall schließen Sie bitte den entsprechenden Anschluss des Fernbedienungskabels an einen passenden Anschluss im Sicherungskasten des Fahrzeugs an (mindestens 2 Ampère).

※ **Remarque**
Si les fils d'entrée de ligne de haut-parleurs d'un autoradio sont connectés à cet amplificateur, l'amplificateurs'active automatiquement lorsque l'autoradio est allumé. Lorsque l'autoradio est éteint, l'amplificateur se désactive automatiquement. Cette fonction peut ne pas fonctionner avec certains autoradios. Dans ce cas, merci de connecter le câble de commande à distance à un "+" accessoire (2 ampères min).

※ **Nota**
Se i cavi dell'ingresso di linea degli altoparlanti dell'unità principale sono collegati a questo amplificatore, l'amplificatore si accende automaticamente quando l' unità principale è accesa. Quando l' unità principale è spenta, l'amplificatore si spegne automaticamente. Questa funzione potrebbe non funzionare con alcune unità principali. In questi casi, si prega di collegare il cavo del sistema di controllo remoto per una adeguata alimentazione (2 Amp min) nel connettore accessorio della scatola dei fusibili del veicolo.

※ **Nota**
Si los cables de entrada de linea de los altavoces de la unidad principal están conectados a este amplificador, éste se encenderá automáticamente cuando la unidad principal esté encendida. Cuando la unidad principal esté apagada, el amplificador se apagará automáticamente. Esta función puede no funcionar con algunas unidades principales. En tal caso, conectar el cable del mando-controlador a un accesorio adecuado (2 amp min) a la caja de fusibles del vehículo.

※ **Nota**
Se os fios de ligação do altifalante de um auto-rádio estão ligados a este amplificador, o amplificador desliga-se automaticamente quando o auto-rádio está ligado. Quando o auto-rádio está desligado, o amplificador desliga-se automaticamente. Esta função pode não funcionar com alguns auto-rádios. Em tais casos, por favor, ligue o fio do sistema de controlo remoto para uma alimentação adequada do acessório (2 amp min) com na caixa de fusíveis do veículo.

※ Внимание
Если подключение сабвуфера произведено к выходам высокого уровня магнитолы, то сабвуфер будет автоматически включаться при включении магнитолы. Когда магнитола отключается, сабвуфер так же будет отключен автоматически. Эта функция может не работать с некоторыми голвными устройствами. В этом случае, пожалуйста, подключите управляющий кабель Remote Control к специальным разъемам подключения аксессуаров в блоке предохранителей автомобиля, с силой тока не менее 2 А.

※ **注意**
如果從音響主機出來的揚聲器輸入被連接到這個放大器，當音響主機開啓時放大器將自動開啓。當音響主機關閉時放大器將自動關閉。此功能可能無法與某些音響主機正常工作。在這種情況時，請使用系統遠程控制綫並連接到汽車的保險絲單元內可以提供2 A以上電流的輔助連接器上。

※ ملاحظة
إذا كانت أسلاك دخل خط السماعة من الوحدة الرئيسية متصلة مع مضخم الصوت هذا، سوف يتم تشغيل مضخم الصوت تلقائيًا عندما يتم تشغيل الوحدة الرئيسية.
عندما يتم إيقاف تشغيل الوحدة الرئيسية، يتم إيقاف تشغيل مضخم الصوت تلقائيًا. قد لا تعمل هذه الوظيفة مع بعض الوحدات الرئيسية.
في مثل هذه الحالات، يرجى استخدام سلك النظام الخاص بوحدة التحكم عن بعد وتوصيله بموصل الكماليات في وحدة الفيوز الخاصة بالسيارة التي يمكن أن توفر ما يزيد عن ٢ أمبير.

FINAL STEP OF THE INSTALLATION Finish the installation by reconnecting the vehicle's negative (—) battery lead.
ABSCHLUSS DER INSTALLATION Die installation durch den Anschluß des negativen Batteriekabels (—) des Fahrzeugs beenden.
ETAPES FINALES DE L'INSTALLATION Finissez l'installation en rebranchant le fil moins (—) de la batterie.
OPERAZIONE FINALE PER L'INSTALLAZIONE Completare la installazione collegando di nuovo il filo negativo della batteria (—) del veicolo.
PASO FINAL DE LA INSTALACION Termine la instalación reconectando el cable negativo (—) de la batería del vehículo.
ETAPA FINAL DA INSTALAÇÃO Termine a instalação reconectando o fio do polo negativo (—) da bateria do carro.
ЗАКЛЮЧИТЕЛЬНАЯ СТАДИЯ УСТАНОВКИ Установка завершается соединением отрицательного (—) кабеля аккумуляторной батареи автомобиля.
安裝最後步驟 通過重新聯接汽車的負極 (—) 蓄電池導線來完成安裝。
الخطوة الأخيرة للتركيب إنهي التركيب بإعادة وصل سلك توصيل بطارية السيارة السالب (-) .

●CONTROLS AND THEIR USE ●BEDIENELEMENTE UND IHRE VERWENDUNG ●UTILISATION DES PARA METRES DE CONTROLE ●CONTROLLI ED IL LORO USO ●CONTROLES Y SU USO ●CONTROLES E SEU USO ●ЭЛЕМЕНТЫ УПРАВЛЕНИЯ ●控制器及其使用方法 ●مفاتيح التحكم وإستخدامهم

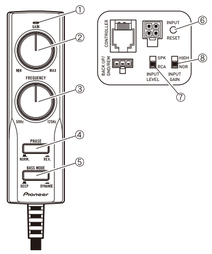

Input Eingang Entrée Ingresso Entrada Comandos e a sua utilização Вход 输入 دخل	Car stereo Preouts Vorverstärkerausgänge Autoradio Sorties pré-amplificateur autoradio Preouts dell'autoradio Salida Previo Autoradio Pré-saídas do sistema de áudio do seu automóvel Выходы предусилителя головного устройства 车用立体声前置输出端 مخـــــارج مسبقـــة لأجهزة ستيريو السيارات	INPUT MODE SELECT switch EINGANGSWAHLSCHALTER SÉLECTEUR D'ENTRÉE SELETTORE MODALITÀ D'INGRESSO INTERRUPTOR SELECCIÓN MODO ENTRADA MODO DE LIGAÇÃO SELECIONE BOTÃO ПЕРЕКЛЮЧАТЕЛЬ РЕЖИМА ВХОДА 输入模式选择按钮 مفتاح اختيار وضع الدخل	INPUT GAIN switch EINGANGSPEGELEINSTELLUNG RÉGLAGE NIVEAU D'ENTRÉE SELETTORE INGRESSO GAIN INTERRUPTOR GANANCIA ENTRADA SELETOR DE ENTRADA DE GAIN ПЕРЕКЛЮЧАТЕЛЬ УСИЛЕНИЯ НА ВХОДЕ (GAIN) 输入增益调整(INPUT GAIN) مفتاح INPUT GAIN
Speaker line Input system Lautsprecher-Line-Eingangs-System Système d'entrée du haut-parleur Sistema dell'ingresso della linea degli altoparlanti Sistema entrada de la línea del altavoz Sistema de entra de linha do alto-falante Система с использованием линейного входа акустической системы 揚聲器線路輸入系統 نظام دخل خـــــط الســـماعة	–	SPK RCA INPUT LEVEL	HIGH NOR INPUT GAIN
RCA Input system RCA-Eingangs-System Système d'entrée RCA Sistema dell'ingresso RCA Sistema de entrada de RCA Система с использованием входа типа RCA RCA 輸入系統 نظام دخل RCA	< 4 V	SPK RCA INPUT LEVEL	HIGH NOR INPUT GAIN
RCA Input system RCA-Eingangs-System Système d'entrée RCA Sistema dell'ingresso RCA Sistema de entrada RCA Система с использованием входа типа RCA RCA 輸入系統 نظام دخل RCA	≧ 4 V	SPK RCA INPUT LEVEL	HIGH NOR INPUT GAIN

Output Sound Pressure Frequency Characteristic (in Car)
Ausgangs-Schalldruck Frequenzeigenschaften (im Autoinnenraum)
Caractéristique fréquence de pression sonore de sortie (dans une Voiture)
Caratteristica Frequenza Pressione Audio Uscita (interno del Veicolo)
Característica de Frecuencia de Presión Sonora de Salida (dentro del Carro)
Característica de Frequência de Pressão Sonora de Saída (dentro do Carro)
Частотная характеристика выходного звукового давления (автомобиль)
输出音频声特性（车内）
خاصية تردد ضغط الصوت (السوتية) في السيارة

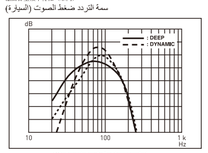

CROSSOVER FREQUENCY
ÜBERGANGSFREQUENZ
FRÉQUENCE DE CHEAUCHEMENT
FREQUENZE DI DIAFONIA
FRECUENCIA DE TRANSICIÓN
FREQUÊNCIAS DE CRUZAMENTO
ЧАСТОТА КРОССОВЕРА
分频频率
ترددات عابرة

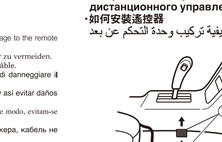

SELECTABLE FREQUENCY
WAHLBARE FREQUENZ
FRÉQUENCE SÉLECTIONNABLE
FREQUENZA SELEZIONABILE
FRECUENCIA SELECCIONABLE
FREQUÊNCIA SELECIONÁVEL
ВЫБИРАЕМАЯ ЧАСТОТА
可選頻率點
الترددات المختارة

FULL-RANGE SPEAKER
VOLLBEREICH-LAUTSPRECHER
HP DE GAMME COMPLETE
ALTOPARLANTE CON GAMMA COMPLETA
ALTAVOZ PARA TODAS LAS FRECUENCIAS
ALTO-FALANTE DE FAIXA TOTAL
ПОЛНОДИАПАЗОННЫЙ ГРОМКОГОВОРИТЕЛЬ
全幅揚聲器
سماعة كاملة المدى

- The remote-controller disconnected
  Ohne die Fernbedienung
  La télécommande non-connectée
  Il telecomando scollegato
  El mando-controlador desconectado
  O controlo remoto desconectado
  Не подключая проводной пульт ДУ
  遙控器斷開
  وحدة تحكم عن بعد قطع

①Power indicator
Lights up when power is turned on.
②Gain control
Use this control to set the desired gain level.
The GAIN control circuit protects the subwoofer from excessive input and may automatically adjust the level to prevent damage.
③Frequency control
Turn this knob to change the frequency during sound reproduction.
Set the knob to the bass setting of your choice (selectable frequency from 50 Hz to 125 Hz).
④Phase switch
Use switch to select the phase according to the system.
⑤BASS MODE switch
BASS MODE provides selectable bass tuning to suit various music. Output is momentarily reduced when switching between modes.
⑥Resetting the microprocessor
Please reset the microprocessor under the following conditions :
・After installation and before first use.
・If the unit fails to operate properly.
⑦INPUT MODE SELECT switch
When using the RCA input.
SPK : When using the speaker level input.
⑧INPUT GAIN switch
When using the RCA input with a hi-volt preouts car stereo (≧ 4 V RCA Preouts)
NOR : When using the RCA input with a standard preouts car stereo or when using the speaker level input.

①Kontrolleuchte
Leuchtet, wenn die Stromversorgung eingeschaltet ist.
②Verstärkungsregler
Mit diesem Schalter wird die Verstärkungspegel eingestellt.
Der GAIN-Steuerschaltkreis schützt den Subwoofer vor zu hohen Eingangspegeln und kann den Pegel automatisch regeln, um Schäden zu verhindern.
③Frequenz-Regler
Mit diesem Regler wird die Frequenz während der Wiedergabe geändert.
Den Regler nach Wunsch einstellen. (wählbare Frequenz von 50 Hz bis 125 Hz)
④Phasenschalter
Mit diesem schalter wird die Phase entsprechend dem System ausgewählt.
⑤BASS MODE-Schalter
Mit dem Schalter BASS MODE können Sie die Basswiedergabe an verschiedene Musikstile anpassen. Während des Umschaltens zwischen den Modi wird der Basspegel abgesenkt.
⑥Zurücksetzen des Mikroprozessors
Bitte setzen Sie den Mikroprozessor in folgenden Fällen zurück :
・Nach der Installation und vor der ersten Benutzung.
・Falls das Gerät einmal nicht einwandfrei funktioniert.
⑦EINGANGSWAHLSCHALTER
RCA : Bei Nutzung des Cinch-Eingangs
SPK : Bei Nutzung des Hochpegeleingangs
⑧INPUT GAIN-Schalter zur Anpassung des Eingangspegels
HIGH : Zur Verwendung der Cinch-Eingänge an Hi-Volt-Vorverstärkerausgängen (≧ 4 V Cinch)
NOR : Zur Verwendung der Cinch-Eingänge an Standard-Vorverstärkerausgängen oder an Lautsprecherausgängen.

①Témoin d'alimentation
S'allume quand l'appareil fonctionne.
②Réglage du gain
Permet de régler le niveau du gain.
Le circuit de commande de GAIN protège le caisson de basses de l'entrée excessive et peut ajuster automatiquement le niveau pour éviter tout dommage.
③Réglage de la tonalité
Tournez ce bouton pour régler la tonalité.
Positionnez le bouton sur le réglage des graves qui vous plait (fréquence sélectionnable de 50 Hz à 125 Hz).
④Sélection de la phase
Utilisez cet interrupteur pour régler la phase en fonction de votre système.
⑤Sélecteur de Basses
Le sélecteur de Basses permet d'accorder les grave au style d'écoute musicale. La sortie est momentanément réduite lors de la commutation entre les modes.
⑥Réinitialisation du microprocesseur
Le réinitialisation le microprocesseur doit être effectué dans les cas suivants :
・Après l'installation et avant la première utilisation.
・Si l'appareil ne fonctionne pas correctement.
⑦SÉLECTEUR D'ENTRÉE
RCA : Quand utilisation entrée RCA
SPK : Quand utilisation niveau haut-parleurs
⑧Commutateur d'entrée
HIGH : Lorsque vous utilisez l'entrée RCA stéréo avec des sorties plus de 4 V RCA
NOR : Lorsque vous utilisez l'entrée RCA avec des sorties standard ou lorsque vous utilisez l'entrée de niveau haut-parleur

①Indicatore di alimentazione
Si illumina quand l'apparecchio è acceso.
②Controllo de guadagno
Usare questo comando per stabilire il livello di guandagno desiderato.
Il circuito di controllo GAIN protegge il subwoofer da segnali in ingresso eccessivi e può regolare automaticamente il livello per evitare danni.
③Controllo della frequenza
Girare questo quisante per cambiare la frequenza durante la riproduzione del suono.
Regolare il pulsante al livello dei bassi della vostra scelta (frequenza selezionabile da 50 Hz a 125 Hz).
④Interruttore di fase
Usare l'interruttore per selezionare la face a seconda del sistema.
⑤Pulsante BASS MODE
Il pulsante BASS MODE permette di selezionare il tipo di bassi per adattarlo alla musica. L'uscita è momentaneamente ridotta quando si passa da una modalità all'altra.
⑥Ripristino del microprocessore
Si prega di resettare il microprocessore alle seguenti condizioni :
・Dopo l'installazione e prima del primo utilizzo.
・Se l'unità non funziona correttamente.
⑦SELETTORE MODALITÀ D'INGRESSO
RCA : quando si usa l'ingresso RCA
SPK : quando si usa ingresso di linea
⑧Interruttore "INPUT GAIN"
HIGH : Quando si utilizza l'ingresso RCA con un impianto stereo con preouts hi-volt (≧ 4 V RCA Preouts)
NOR : Quando si utilizzano l'ingresso RCA con un impianto stereo con preouts standard o quando si utilizza l'ingresso di livello dei diffusori

①Indicador de encendido
Se enciende cuando la unidad está encendida.
②Control de ganancia
Use esta control para fijar el nivel de ganancia deseada.
Los circuitos de control de Ganancia protege al subwoofer de una entrada excesiva y puede ajustar automáticamente el nivel para prevenir daños.
③Control de frecuencia
Gire esta perilla para cambiar la frecuencia durante la reproducción del sonido.
Ajuste la perilla para ajustar el bajo a elección (de frecuencia seleccionable de 50 Hz a 125 Hz).
④Conmutador de fase
Use el conmutador para seleccionar la fase de acuerdo al sistema.
⑤Conmutador BASS MODE
BASS MODE permite seleccionar el grave para adaptarse a diferentes músicas. La salida es momentaneamente reducida cuando se commuta entre los modos.
⑥Reiniciar el microprocesador
Por favor reiniciar el microprocesador bajo las siguiente condiciones :
・Despues de la instalacion y antes del primer uso.
・Si la unidad no opera correctamente
⑦INTERRUPTOR SELECCIÓN MODO ENTRADA
RCA : Cuando se use la entrada RCA
SPK : Cuando se use la entrada de nivel de altavoz
⑧Conmutador Entrada Ganancia(INPUT GAIN)
HIGH : Cuando se use entradas RCA con voltaje alto desde los previos del estereo (≧ 4 V RCA Preouts)
NOR : Cuando se use entradas RCA con previo estadar desde el estereo o cuando se use el nivel de entrada de altavoces

①Indicador de energia
Acende quando a força é ligada.
②Controle de amplificação
Use este controle para fixar o nível desejado de amplificação.
O circuito de controlo ganho protege o subwoofer de entradas excessivas e pode ajustar automaticamente o nível para evitar danos.
③Controle de frequência
Girar este comando para mudar a frequência durante a reprodução sonora.
Acerte o botão ao ajuste de baixo de sua escolha (frequência selecionável de 50 Hz a 125 Hz).
④Interruptor de fase
Use o interruptor para selecionar a fase que corresponda ao sistema.
⑤Interruptor Modo Graves
O Modo Graves permite selecionar o ajuste de graves tendo em conta os vários tipos de música. A saída é momentaneamente reduzida ao alternar entre modos.
⑥Reajuste do microprocessador
Por favor reajuste o microprocessador nas seguintes condições :
・Após a instalação e antes da primeira utilização.
・Se o aparelho não funcionar correctamente.
⑦MODO DE LIGAÇÃO SELECIONE BOTÃO
RCA : Para utilização da entrada RCA
SPK : Para utilização da entrada de nível de coluna
⑧Interruptor de ganho de entrada
HIGH : Ao utilizar a entrada RCA com as pré-saídas em alta voltagem (≧ 4 V RCA pré-saídas)
NOR : Ao utilizar a entrada RCA com com as pré-saídas padrão ou ao usar a entrada do nível altifalante

①Индикатор питания
Загорается при включении питания.
②Переключатель усиления
Используется для установки нужного уровня усиления.
Настройка GAIN предохраняет сабвуфер от перегрузок и может автоматически подстраивать уровень сигнала для предотвращения его повреждения.
③Регулировка частоты
Поворотом этого поворотного регулятора во время воспроизведения звука меняется частота.
Установите поворотный регулятор в положение, соответствующее нужному низкочастотному звучанию.
(выбираемая частота от 50 Гц до 125 Гц).
④Переключатель фазы
Используется для выбора фазы в зависимости от системы.
⑤Переключение режимов баса
Позволяет настраивать бас под разные музыкальные стили. В момент переключения звук на мгновение приглушается.
⑥Сброс настроек микропроцессора
Пожалуйста, производите сброс настроек микропроцессора при следующих условиях :
・После установки в автомобиль, до первого использования.
・Если устройство работает некорректно.
⑦ПЕРЕКЛЮЧАТЕЛЬ РЕЖИМА ВХОДА
RCA : При использовании RCA-входа
SPK : При использовании входа высокого уровня
⑧Переключатель INPUT GAIN
HIGH : Если сабвуфер подключен к высоковольтным RCA-выходам магнитолы (≧ 4 В RCA-выходы).
NOR : Если сабвуфер подключен к стандартным RCA-выходам магнитолы или к выходам высокого уровня.

①电源指示灯
接通电源时发亮。
②增益调节旋钮
用以设定希望的增益电平。
GAIN电路可保护低音扬声器免受过大信号的损害，并可自动调整输入电平以防止出现失真。
③频率控制
设置音重视旋钮，旋转此旋钮至理想频率。
拧此旋钮设定在低音调（在50 赫兹可选择的频率到125 赫兹）。
④相位开关
用以根据系统选择相位。
⑤BASS MODE 按钮
低音模式下处理可选择的低音调节，以适应不同的音乐。模式之间切换时输出瞬间减小。
⑥微控复位
在下列情况时请按下微控按钮：
・安装完成使第一次使用前。
・如果本机无法正常工作时。
⑦输入模式选择按钮
RCA：当使用RCA输入
SPK：当使用扬声器输入端
⑧输入增益调整 (INPUT GAIN)
HIGH：当使用RCA输入、汽车音响的RCA输出为高电压预输出时（RCA预输出大于或等于4 V）
NOR：当使用汽车音响的标准预输出RCA输入、或者使用扬声器线输入时

①Indicador de encendido
Se enciende cuando la unidad está encendida.
②Control de ganancia
Use esta control para fijar el nivel de ganancia deseada.
Los circuitos de control de Ganancia protege al subwoofer de una entrada excesiva y puede ajustar automáticamente el nivel para prevenir daños.
③Control de frecuencia
Gire esta perilla para cambiar la frecuencia durante la reproducción del sonido.
Ajuste la perilla para ajustar el bajo a elección (de frecuencia seleccionable de 50 Hz a 125 Hz).
④Conmutador de fase
Use el conmutador para seleccionar la fase de acuerdo al sistema.
⑤Conmutador BASS MODE
BASS MODE permite seleccionar el grave para adaptarse a diferentes músicas. La salida es momentaneamente reducida cuando se commuta entre los modos.
⑥Reiniciar el microprocesador
Por favor reiniciar el microprocesador bajo las siguiente condiciones :
・Despues de la instalacion y antes del primer uso.
・Si la unidad no opera correctamente
⑦INTERRUPTOR SELECCIÓN MODO ENTRADA
RCA : Cuando se use la entrada RCA
SPK : Cuando se use la entrada de nivel de altavoz
⑧Conmutador Entrada Ganancia(INPUT GAIN)
HIGH : Cuando se use entradas RCA con voltaje alto desde los previos del estereo (≧ 4 V RCA Preouts)
NOR : Cuando se use entradas RCA con previo estadar desde el estereo o cuando se use el nivel de entrada de altavoces

①مؤشر الطاقة
يضيء عند توصيل الطاقة.
②التحكم في الكسب
استخدم مفتاح التحكم هذا لضبط مستوى الكسب الرغوب.
يعمل التحكم بالكسب الحامي بالدارة الكهربائية على حماية مجهار الترددات الخفيضة القوي من التحميل الزائد وقد يقوم تلقائيا بضبط المستوى لمنع حدوث ضرر.
③التحكم في التردد
قم بإدارة هذا المقبض لتغيير التردد أثناء إعادة إصدار الصوت.
اضبط المقبض على وضع الضبط المفضل لديك بالأصوات المنخفضة (التردد المختار من ٥٠ هرتز إلى ١٢٥ هرتز).
④مفتاح المرحلة
استخدم المفتاح لاختيار الطور طبقاً للنظام المستخدم.
⑤مفتاح BASS MODE
يقوم مفتاح BASS MODE بتوفير مواقعة نغمة قابلة للاختيار لتتناسب مع كافة أنواع الموسيقى.
يتم خفض الخرج بشكل مؤقت عند التبديل بين الأوضاع.
⑥إعادة ضبط المعالج الدقيق
يرجى إعادة ضبط المعالج الدقيق وفقًا للشروط التالية:
• بعد التركيب وقبل الاستخدام الأول.
• إذا لم تعمل الوحدة بالشكل الصحيح.
⑦مفتاح وضع الإدخال RCA
RCA: عند استخدام دخل RCA
SPK: عند استخدام دخل مستوى مكبر الصوت
⑧مفتاح INPUT GAIN
HIGH: عند استخدام دخل RCA متصل بأجهزة ستيريو سيارات ذات جرح مستقل عالي الفولتية (٤ فولت من جرح مستقل RCA)
NOR: عند استخدام دخل RCA متصل بأجهزة ستيريو سيارات ذات جرح مستقل قياسي أو عند استخدام دخل مستوى صوت السماعة

● The subwoofer can be operated with the remote-controller disconnected, but please note :
・The GAIN control is set to maximum with the remote-controller disconnected. Please adjust the subwoofer level using your car stereo.
・No subwoofer control setting changes are possible with the remote-controller disconnected. Some car stereo provide specific subwoofer controls. Please refer to your car stereo manual for more information.
・The internal Low Pass Filter (LPF) is not set when the remote-controller is disconnected. When remote-controller is disconnected, please set the LPF from your car stereo. For more information, refer to your car stereo manual.
・The internal PHASE control is set to NOR with the remote-controller disconnected.
・Please do not disconnect the remote-controller if using the speaker level input. The remote-controller is necessary to control the level and LPF.

● Der Subwoofer kann auch ohne die Fernbedienung betrieben werden, wobei folgende Hinweise gelten :
・Der GAIN-Regler steht immer auf Maximum. Bitte regeln Sie die Verstärkung mit dem Subwooferregler Ihres Autoradios.
・Die schaltbaren Einstellungen des Subwoofers lassen sich ohne die Fernbedienung nicht ändern. Einige Autoradios verfügen über spezielle Einstellungsmöglichkeiten für Subwoofer. Bitte sehen Sie in der Bedienungsanleitung Ihres Autoradios nach.
・Der eingebaute Tiefpassfilter (LPF) ist bei nicht angeschlossener Fernbedienung auf Funktion. Wenn die Fernbedienung nicht angeschlossen ist, bitte Tiefpassfilter des Steuergerätes nutzen. Mehr Informationen dazu finden Sie in der Bedienungsanleitung Ihres Steuergerätes.
・Die interne PHASE-Steuerung ist fest auf NOR (NODER) eingestellt.
・Bitte verwenden Sie unbedingt die Fernbedienung, falls Sie den Subwoofer direkt an Lautsprecherausgänge anschließen. Sie wird benötigt, um die Verstärkung und den Tiefpassfilter zu regeln.

● Le caisson peut être utilisé avec la télécommande non-connectée, merci de noter les points suivants:
・Le niveau d'entrée est réglé à son max. Vous pouvez dans ce cas ajuster le niveau d'entrée via l'autoradio.
・Pas de contrôle du subwoofer. Les contrôles subwoofer peuvent être effectués à partir de l'autoradio (si l'autoradio est équipé de la fonction). Veuillez se référer au mode d'emploi de votre autoradio pour plus d'informations.
・Le filtre Passe-Bas (LPF) n'est pas actif lorsque la télécommande est déconnectée. Lorsque la télécommande est déconnectée, le réglage du filtre Passe-Bas (LPF) devra se faire à partir de l'autoradio. Pour plus d'information, merci de consulter le manuel de votre autoradio.
・La phase est réglée en mode "Normal".
・Veuillez ne pas déconnecter la télécommande si vous utilisez l'entrée niveau haut-parleur.
La télécommande est nécessaire pour contrôler le niveau et le filtre passe-bas.

● Il subwoofer può essere utilizzato con il telecomando scollegato, ma si prega di notare :
・Il controllo GAIN è impostato al massimo con il telecomando scollegato. Si prega di regolare il livello del subwoofer utilizzando l'impianto stereo dell'auto.
・Nessuna modifica alle impostazioni del subwoofer è possibili con il telecomando scollegato. Alcune autoradio forniscono controlli specifici per subwoofer. Si prega di consultare il manuale dell'autoradio per ulteriori informazioni.
・Il Filtro Passa Basso (LPF) interno non è impostato quando il telecomando è scollegato. Quando il telecomando è scollegato, si prega di impostare l'LPF dalla vostra autoradio. Per ulteriori informazioni, consultare il manuale dell'autoradio.
・Il controllo di fase interno è impostato su NOR con il telecomando scollegato.
・Non scollegare il telecomando se si utilizza l'ingresso di livello dei diffusori. Il telecomando è necessario controllare il livello e LPF.

● El subwoofer se puede operar con el mando-controlador desconectado, pero hay que tener en cuenta :
・El control de ganancia se ajusta al máximo con el mando-controlador desconectado. Por favor, ajuste el nivel del subwoofer utilizando la radio del coche.
・No hay posibilidad de hacer cambios de configuración con el mando-controlador desconectado. Algunas radios de los coches proporcionan controles específicos para subwoofer. Por favor consulte el manual de su equipo estéreo del coche para obtener más información.
・El Filtro Interno Pasa Bajo (LPF) no está configurado cuando el mando a distancia este desconectado. Cuando el mando a distancia este desconectado, por favor, desconecta el LPF del equipo estereo. Para más información, ver el manual del equipo estereo.
・El control de PHASE interno se establece en NOR con el mando-controlador desconectado.
・Por favor, no desconecte el mando-controlador si se utiliza nivel de entrada de los altavoces.
El mando-controlador es necesario para controlar el nivel y LPF.

● O subwoofer pode ser utilizado com o controlo remoto desconectado, mas por favor note :
・O controlo de ganho é ajustado ao máximo com o controlo remoto desconectado. Por favor, ajustar o nível de subwoofer usando o som do carro.
・Não são possíveis nenhumas alterações de configuração do subwoofer com o controlo remoto desconectado. Alguns aparelhos de som do carro fornecem controlos de subwoofer específicos. Por favor, consulte o manual do seu sistema de som para mais informações.
・O filtro passa-baixo interno (LPF) não está configurado quando o controlo remoto está desconectado. Quando o controlo remoto está desconectado, por favor, defina o LPF do som do seu carro. Para mais informações, consulte o manual do equipamento de som do seu carro.
・O controlo de fase interna é definida como NOR com o controlo remoto desconectado.
・Por favor, não desligue o controlo remoto se utilizar a entrada de nível altifalante. O controlo remoto é necessário para controlar o nível e LPF.

● Сабвуфер можно использовать, не подключая проводной пульт ДУ, но :
・когда пульт ДУ не подключен, настройка GAIN устанавливается на максимальном значении. Пожалуйста, произведите настройку уровня сигнала сабвуфера, используя головное устройство.
・Невозможно изменить настройки сабвуфера. Некоторые головные устройства имеют нестандартные возможности по настройке сабвуфера. За дополнительной информацией обратитесь к инструкции по эксплуатации магнитолы.
・Фильтр нижних частот сабвуфера невозможно настроить, когда пульт ДУ отключен. В этом случае используйте для настройки ФНЧ головного устройства. За дополнительной информацией обратитесь к инструкции по эксплуатации головного устройства.
・Внутренняя настройка фазы (PHASE Control) устанавливается на значение NOR.
・Пожалуйста, не отсоединяйте пульт ДУ при использовании выходов высокого уровня. Он необходим для регулировки уровня сигнала и ФНЧ.

● 重低音揚聲器可以在断開遙控器的時候進行使用，但請注意：
・断開遙控器時增益控制被設置為最大。請使用您的汽車音響調整重低音揚聲器的輸出水平。
・断開遙控器時可能没有重低音揚聲器控制設置。一些汽車音響提供具體的重低音揚聲器控制。請參考您的汽車音響手冊獲取更多信息。
・断開遙控器時內置LPF（低通濾波器）没有被設定。請通過您的汽車音響設定LPF。請參考您的汽車音響手冊獲取更多信息。
・断開遙控器時相位控制被設定為NOR。
・如果使用的是揚聲器輸入，請不要斷開遙控器，遙控器對輸出水平和LPF控制是必要的。

● يمكن تشغيل مجهار الترددات المخفضة اللاسلكي بالرغم من عدم توصيل وحدة التحكم عن بعد، لكن يرجى ملاحظة ما يلي:
・تم ضبط التحكم بالكسب إلى أقصى حد باستخدام وحدة التحكم عن بعد غير المتصلة. يرجى ضبط مستوى مجهار الترددات المخفضة اللاسلكي باستخدام مشغل السيارات لديك.
・لا توجد إمكانية لإجراء أي تغييرات في إعدادات التحكم الخاصة بمجهار الترددات المخفضة اللاسلكي عند فصل وحدة التحكم عن بعد. بعض أجهزة الراديو في السيارات توفر عناصر تحكم خاصة بمجهار الترددات المخفضة اللاسلكي. يرجى الرجوع إلى دليل مشغل السيارة لديك للحصول على المزيد من المعلومات.
・لم يتم ضبط LPF (مرشح تمرير الترددات المنخفض) الداخلي عند فصل وحدة التحكم عن بعد المتصلة. يرجى ضبط LPF من أجهزة الراديو في السيارات الخاصة بك. للحصول على المزيد من المعلومات، قم بالرجوع إلى دليل أجهزة مشغل السيارات الخاص بك.
・تم ضبط التحكم في وحدة PHASE الداخلية على NOR باستخدام وحدة التحكم عن بعد غير المتصلة.
・يرجى عدم القيام بفصل وحدة التحكم عن بعد في حالة استخدام دخل مستوى صوت السماعة. وحدة التحكم عن بعد ضرورية للتحكم في المستوى و LPF.

●HOW TO INSTALL ●EINBAU ●MODE D'INSTALLATION ●MODO DI INSTALLAZIONE ●INSTALACION ●COMO INSTALAR ●КАК ПОДКЛЮЧИТЬ ●安装方法 ●كيفية التركيب

・Attaching cord clampers
・Mit Kabelklemme
・Installation du serre câble
・Collocazione di morsetto linea
・Instalación del sujetador de cables
・Instalação do prendedor de cabos
・Как установить фиксатор кабеля
・帶線夾
・مشابك لربط الأسلاك

Please ensure you leave enough cable spare at the connector side for flexible and safe installation, to avoid damage to the remote control cable.
Bitte das Kabel der Fernbedienung am Subwooferanschluss freigängig verlegen um Knickschäden am Stecker zu vermeiden.
Afin de ne pas endommager le câble de la télécommande, lors de l'installation veillez à ne pas tendre le câble.
Assicurarsi di non tendere troppo il cavo sul lato del connettore per un'installazione più sicura ed evitare di danneggiare il cavo del telecomando.
Por favor, asegúrese de dejar suficiente cable en el lado del conector para una instalación flexible y segura, y así evitar daños en el cable del mando a distancia.
Por favor, certifique-se que o cabo não fica dobrado depois de conectado para uma instalação flexível e segura. Deste modo, evitam-se danos no cabo de controlo remoto.
Пожалуйста, убедитесь в том, что Вы оставили достаточно свободной длины кабеля в районе штекера, кабель не перегибается и излишне не натянут. В противном случае, кабель может быть легко поврежден.
爲了匿活和安全的安裝，請您確保在連接器側留出足夠的配綫狀電纜，以避免遙控器電纜損壞。
يرجى التأكد من ترك ما يكفي من الكبل لاحتياطي على جانب الموصل للحصول على تركيب مرن وآمن، لتجنب حدوث تلف لكبل وحدة التحكم عن بعد.

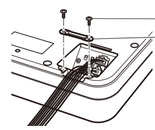

・How to attach the remote control
・Installation der Fernbedienung
・Comment installer la télécommande
・Come installare il telecomando
・Como instalar el control remoto
・Como instalar o controle remoto
・Как установить пульт дистанционного управления
・如何安裝遙控器
・كيفية تركيب وحدة التحكم عن بعد

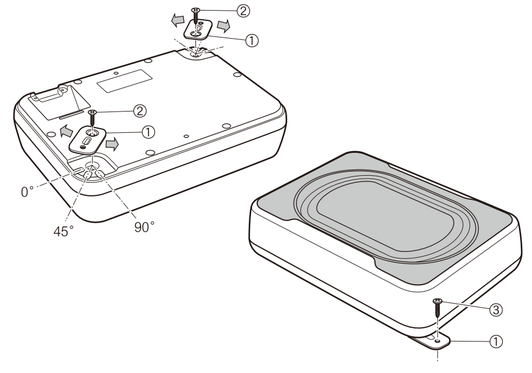

●PARTS INCLUDED ●MIT GELIEFERTES ZUBEHÖR ●PIECES COMPRISES ●PEZZI INCLUSI ●PIEZAS INCLUIDAS ●PEÇAS INCLUÍDAS ●КОМПЛЕКТАЦИЯ ●附件 ●الأجزاء المشمولة

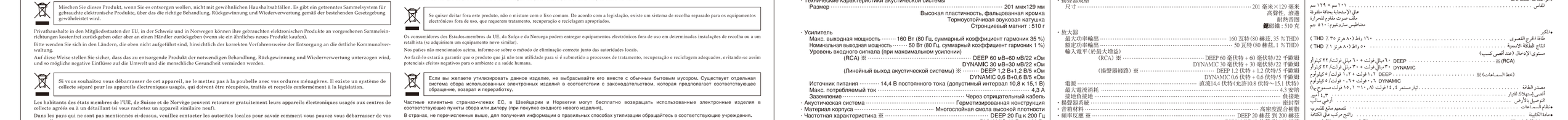

●SPECIFICATIONS

・Speaker specifications
Size ..... 201 mm×129 mm (8"×5-1/4")
High compliance, rolled edge
Cabinet material ..... High-density compound resin
Frequency response ※ ..... DEEP 20 Hz to 200 Hz
DYNAMIC 40 Hz to 160 Hz
Sensitivity (In car, input : 2 V) ※ ..... DEEP 95 dB
DYNAMIC 100 dB
Size ..... 280 mm (11")(W)×200 mm (7-7/8")(D)×70 mm (2-3/4")(H)
Weight (including accessory parts) ..... 3.50 kg (7 lb 11 oz)
Gross weight (including packaging) ..... 3.70 kg (8 lb 3 oz)
※ 2-mode selectable bass curve

・Amplifier
Max. Power output ..... 160 W (80 Hz, 35 % THD)
Nom. Power output ..... 50 W (80 Hz, 1 % THD)
INPUT LEVEL (at Gain Max)
(RCA) ※ ..... DEEP 60 mV+60 mV/22 kΩ
DYNAMIC 30 mV+30 mV/22 kΩ
(Speaker line) ※ ..... DEEP 1.2 V+1.2 V/5 kΩ
DYNAMIC 0.6 V+0.6 V/5 kΩ
Power source ..... DC 14.4 V (10.8 V to 15.1 V allowable)
Max. current consumption ..... 4.3 A
Grounding ..... Negative ground
Speaker system ..... Sealed design
Cabinet material ..... High-density compound resin
Frequency response ※ ..... DEEP 20 Hz to 200 Hz
DYNAMIC 40 Hz to 160 Hz
Sensitivity (In car, input : 2 V) ※ ..... DEEP 95 dB
DYNAMIC 100 dB
Size ..... 280 mm (11")(W)×200 mm (7-7/8")(D)×70 mm (2-3/4")(H)
Weight (including accessory parts) ..... 3.50 kg
Gross weight (including packaging) ..... 3.70 kg
※ 2-mode selectable bass curve

Note:
Specifications and the design are subject to possible modification without notice due to improvements.

●DATI TECNICI

・Caratteristiche del diffusore
Misura ..... 201 mm×129 mm
Alta cedevolezza, profilo arrotondato
Bobina di voce resistente al calore
Magnete allo stronzio : 510 g
・Amplificatore
Potenza d'uscita massima ..... 160 W (80 Hz, 35 % THD)
Potenza d'uscita nominale ..... 50 W (80 Hz, 1 % THD)
LIVELLO DI INGRESSO (ai guadagno mass.)
(RCA) ※ ..... DEEP 60 mV+60 mV/22 kΩ
DYNAMIC 30 mV+30 mV/22 kΩ
(Linea degli altoparlanti) ※ ..... DEEP 1,2 V+1,2 V/5 kΩ
DYNAMIC 0,6 V+0,6 V/5 kΩ
Fonte dell'alimentazione ..... CC 14,4 V (10,8 V a 15,1 V ammissibile)
Consumo di corrente massio ..... 4,3 A
Messa alla massa ..... Messa alla massa negativa
Sistema altoparlante ..... Tipo sigillato
Materiale mobiletto contenitore ..... Composto in resina ad alta densità
Risposta alla frequenza ※ ..... DEEP 20 Hz a 200 Hz
DYNAMIC 40 Hz a 160 Hz
Sensibilità (in auto, contributo : 2 V) ※ ..... DEEP 95 dB
DYNAMIC 100 dB
Dimensioni ..... 280 mm (L)×200 mm (P)×70 mm (A)
Peso (comprensivo degli accessori) ..... 3,50 kg
Peso lordo (comprensivo dell'imballaggio) ..... 3,70 kg
※ 2 curve dei bassi selezionabili

Nota:
Le specificazioni ed design sono soggetti a delle modificazioni senza avviso per miglioramenti.

●ТЕХНИЧЕСКИЕ ХАРАКТЕРИСТИКИ

・Технические характеристики акустической системы
Размер ..... 201 мм×129 мм
Высокая пластичность, фальцованная кромка
Термоустойчивая звуковая катушка
Стронциевый магнит : 510 г
・Усилитель
Макс. выходная мощность ..... 160 Вт (80 Гц, суммарный коэффициент гармоник 35 %)
Номинальная выходная мощность ..... 50 Вт (80 Гц, суммарный коэффициент гармоник 1 %)
Уровень входного сигнала (при максимальном усилении)
(RCA) ※ ..... DEEP 60 мВ+60 мВ/22 кОм
DYNAMIC 30 мВ+30 мВ/22 кОм
(Линейный выход акустической системы) ※ ..... DEEP 1,2 В+1,2 В/5 кОм
DYNAMIC 0,6 В+0,6 В/5 кОм
Источник питания ..... 14,4 В постоянного тока (допустимый интервал 10,8 к 15,1 В)
Макс. потребляемый ток ..... 4,3 А
Заземление ..... Через отрицательный кабель
Акустическая система ..... Герметизированная конструкция
Материал корпуса ..... Многослойная смола высокой плотности
Частотная характеристика ※ ..... DEEP 20 Гц к 200 Гц
DYNAMIC 40 Гц к 160 Гц
Чувствительность (В автомобиле, потребляемая мощность : 2 В) ※ ..... DEEP 95 дБ
DYNAMIC 100 дБ
Размер ..... 280 мм(Ш)×200 мм(Т)×70 мм(В)
Вес (с дополнительными частями) ..... 3,50 кг
Вес брутто (с упаковкой) ..... 3,70 кг
※ 2 режима автоматической настройки эквалайзера

Примечание :
Из-за внесения усовершенствований возможно изменение технических характеристик и дизайна без соответствующего уведомления.

●TECHNISCHE EINZELHEITEN

・Beschreibung der Lautsprecher
Größe ..... 201 mm×129 mm
Runde kante mit höher Biegsamkeit
Hitzebeständige Stimmenspule
Strontiummagnet : 510 g
・Verstärker
Max. Ausgangsleistung ..... 160 W (80 Hz. 35 % THD)
Nennleistung ..... 50 W (80 Hz. 1 % THD)
Eingangspegel (bei max. Verstärkung)
(RCA) ※ ..... DEEP 60 mV+60 mV/22 kΩ
DYNAMIC 30 mV+30 mV/22 kΩ
(Lautsprechereingang) ※ ..... D