TS-A6961F/XIEW THF6140-B/VI

Pioneer

Be sure to read this instruction manual before installing this speaker.
Vor dem Einbau des Lautsprecher, verfehlen Sie nicht diese Vorschrift zu lesen.
Prière de lire obligatoirement ce manuel d'installation avant de monter les haut-parleurs.
Prima di installare l'altoparlante leggete tassativamente le istruzioni.
Antes de instalar el altavoz es importante que lea estas instrucciones.
Leia este manual de instruções antes de instalar o alto-falante.
Обязательно прочитайте это руководство перед подключением динамика.

TS-A6961F

● SPECIFICATIONS

- Reproduction system ········ Coaxial four way
- Speaker specifications
  - Woofer ········ 163 mm×237 mm (6"×9")
  - Midrange ········ ϕ57 mm (2-1/4"dia.)
  - Tweeter ········ ϕ18 mm (3/4"dia.)
  - Super Tweeter ········ ϕ11 mm (3/8"dia.)
- Continuous power handling (RMS) ········ 90 W
- Maximum music power ········ 450 W
- Sensitivity ········ 92 dB (1 W/1 m) / 98 dB (1 W/0.5 m)
- Frequency response ········ 29 Hz to 28 kHz (–20 dB)
- Nominal impedance ········ 4 Ω
- Cutout diameter ········ 153 mm×222 mm (6"×8-3/4")

CTA-2031 Compliant – Loudspeaker Standard

● TECHNISCHE EINZELHEITEN

- Tonwiedergabesystem ········ Koaxial 4-Weg
- Beschreibung der Lautsprecher
  - Tieftöner ········ 163 mm×237 mm
  - Mitteltöner ········ ϕ57 mm
  - Hochtöner ········ ϕ18 mm
  - Super-hochtöner ········ ϕ11 mm
- Nennleistung (RMS) ········ 90 W
- Max. Musikleistung ········ 450 W
- Empfindlichkeit ········ 92 dB (1 W/1 m) / 98 dB (1 W/0,5 m)
- Frequenzgang ········ 29 Hz bis 28 kHz (–20 dB)
- Nennimpedanz ········ 4 Ω
- Ausschnitt-Durchmesser ········ 153 mm×222 mm

● SPÉCIFICATIONS

- Système de reproduction ········ Coaxial à 4 voies
- Spécifications des haut-parleurs
  - HP Grave ········ 163 mm×237 mm
  - HP Médium ········ ϕ57 mm
  - HP Aigu ········ ϕ18 mm
  - HP Super-Aigu ········ ϕ11 mm
- Puissance continue (RMS) ········ 90 W
- Puissance musicale maximum ········ 450 W
- Sensibilité ········ 92 dB (1 W/1 m) / 98 dB (1 W/0,5 m)
- Bande passante ········ 29 Hz à 28 kHz (–20 dB)
- Impédance nominale ········ 4 Ω
- Diamètre de découpe ········ 153 mm×222 mm

● DATI TECNICI

- Sistema di riproduzione ········ Coassiale a 4 vie
- Caratteristiche del diffusore
  - Woofer ········ 163 mm×237 mm
  - Midrange ········ ϕ57 mm
  - Tweeter ········ ϕ18 mm
  - Super Tweeter ········ ϕ11 mm
- Potenza continua (RMS) ········ 90 W
- Massima potenza musicale ········ 450 W
- Sensibilità ········ 92 dB (1 W/1 m) / 98 dB (1 W/0,5 m)
- Risposta alla frequenza ········ 29 Hz a 28 kHz (–20 dB)
- Impedenza nominale ········ 4 Ω
- Diametro di taglio esterno ········ 153 mm×222 mm

● ESPECIFICACIONES

- Sistema de reproducción ········ Coaxial de 4 vías
- Especificaciones del altavoz
  - Woofer ········ 163 mm×237 mm
  - Altavoz de medios ········ ϕ57 mm
  - Tweeter ········ ϕ18 mm
  - Super tweeter ········ ϕ11 mm
- Gestión continua de la potencia (RMS) ········ 90 W
- Máxima potencia de musica ········ 450 W
- Sensibilidad ········ 92 dB (1 W/1 m) / 98 dB (1 W/0,5 m)
- Respuesta de frecuencia ········ 29 Hz a 28 kHz (–20 dB)
- Impedancia nominal ········ 4 Ω
- Diámetro de Corte ········ 153 mm×222 mm

● ESPECIFICAÇÕES

- Sistema de reprodução ········ Rota quádruple coaxial
- Especificações do alto-falante
  - Woofer ········ 163 mm×237 mm
  - Âmbito médio ········ ϕ57 mm
  - Tweeter ········ ϕ18 mm
  - Super Tweeter ········ ϕ11 mm
- Dirigibilidade contínua da potência (RMS) ········ 90 W
- Potência máxima de música ········ 450 W
- Sensibilidade ········ 92 dB (1 W/1 m) / 98 dB (1 W/0,5 m)
- Resposta de freqüência ········ 29 Hz a 28 kHz (–20 dB)
- Impedância nominal ········ 4 Ω
- Diâmetro de corte ········ 153 mm×222 mm

● ТЕХНИЧЕСКИЕ ХАРАКТЕРИСТИКИ

- Система воспроизведения ········ Коаксиальная 4-полосная система
- Технические характеристики динамика
  - НЧ-динамик ········ 163 мм×237 мм
  - СЧ-динамик ········ ϕ57 мм
  - ВЧ-динамик ········ ϕ18 мм
  - Сверхвысокочастотный динамик ········ ϕ11 мм
- Мощность RMS ········ 90 Вт
- Максимальная музыкальная мощность ········ 450 Вт
- Чувствительность ········ 92 дБ (1 Вт/1 м) / 98 дБ (1 Вт/0,5 м)
- Частотная характеристика ········ 29 Гц к 28 кГц (–20 дБ)
- Номинальное сопротивление ········ 4 Ом
- Диаметр установочного отверстия ········ 153 мм×222 мм

⚠ CAUTION

1. Do not touch the speaker flexible wire Ⓐ.
2. Do not change the direction of the speaker terminal assembly Ⓑ.
3. Make sure lead and speaker terminals do not contact metal.
4. When making connections, refer also to the instruction manual of the car stereo used.

⚠ VORSICHT

1. Die Lautsprecherlitzen Ⓐ nicht berühren.
2. Die Richtung der Lautsprecherpol-Anordnung Ⓑ darf nicht geändert werden.
3. Es ist darauf zu achten, daß die Zuführungskabel und die Lautsprecherpolklemmen kein Metall berühren.
4. Zum Anschliessen sind auch die Ableitungen für das verwandte Auto-Stereo-Radio zu beachten.

⚠ ATTENTION

1. Ne jamais toucher le fil flexible de haut-parleur Ⓐ.
2. Ne pas modifier l'orientation de plaquette de connexions du haut-parleur Ⓑ.
3. S'assurer que les fils et les bornes de haut-parleurs ne touchent pas une pièce métallique.
4. Le branchement s'opère après consultation de la notice d'instructions de l'autoradio qui est utilisé.

⚠ PRECAUZIONE

1. Non toccare il cavo flessibile del diffusore Ⓐ.
2. Non cambiare la direzione del gruppo terminale del diffusore Ⓑ.
3. Assicurarsi che il cavo ed i terminali del diffusore non siano a contatto con metallo.
4. Quando si effettuano connessioni, fare riferimento anche al manuale di istruzioni dell'autostereo usato.

⚠ PRECAUCION

1. No se debe tocar el alambre flexible Ⓐ del altavoz.
2. No cambiar la dirección del ensamblaje de terminal del altavoz Ⓑ.
3. Asegurarse de que las terminales del altavoz y el hilo conductor no estén en contacto con el metal.
4. Para hacer la conexión consultar también el manual de instrucciones que se provee para el "reproductor".

⚠ PRECAUÇÃO

1. Não toque no fio flexível do alto-falante Ⓐ.
2. Não mude a direção de montagem do terminal do alto-falante Ⓑ.
3. Assegure-se de que o fio e os terminais do alto-falantes não entrem em contacto com metal.
4. Quando da realização das conexões, favor referir-se também ao manual de instruções do aparelho de som do carro que está sendo usado.

⚠ ОСТОРОЖНО

1. Не трогайте гибкий провод Ⓐ динамика.
2. Не изменяйте направление подключения электроконтактов динамика Ⓑ.
3. Убедитесь, что провода и электроконтакты динамика не соприкасаются с металлом.
4. При подключении обращайтесь также к руководству по эксплуатации автомобильной стереосистемы.

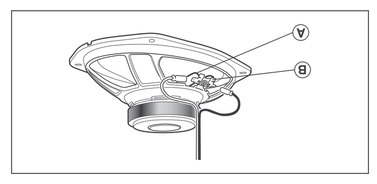

● PARTS INCLUDED / MIT GELIEFERTES ZUBEHÖR / PIECES COMPRISES / PEZZI INCLUSI / PIEZAS INCLUIDAS / PEÇAS INCLUÍDAS / КОМПЛЕКТАЦИЯ

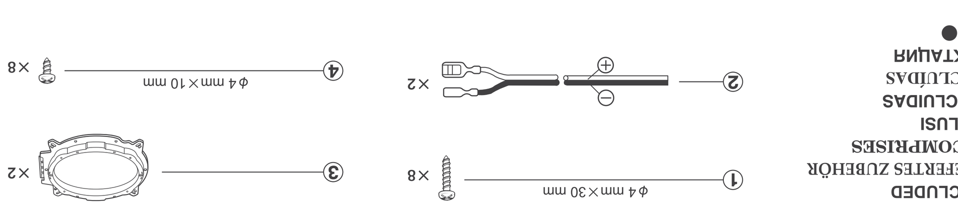

Le informazioni sul materiale di imballaggio di questo modello possono essere confermate sulla nostra pagina web come di seguito.
https://www.pioneer-car.eu/it/support/imballaggio

© PIONEER CORPORATION 2023 28-8, Honkomagome 2-chome, Bunkyo-ku, Tokyo 113-0021, JAPAN / JAPON
PIONEER EUROPE NV Haven 1087, Keetberglaan 1, B-9120 Melsele, Belgium/Belgique Salamanca, Wellington Street, Slough, SL1 1YP, UK

PAP 20 · PS 6 · LDPE 4 · UK CA · CE · EAC

※EU models only / Nur EU-Modelle / Modèles de l'UE uniquement / Solo modelli UE / Sólo modelos de la UE / Modelos apenas da EU / Только для моделей ЕС

If you want to dispose this product, do not mix it with general household waste. There is a separate collection system for used electronic products in accordance with legislation that requires proper treatment, recovery and recycling.

Private households in the member states of the EU, in Switzerland and Norway may return their used electronic products free of charge to designated collection facilities or to a retailer (if you purchase a similar new one).

For countries not mentioned above, please contact your local authorities for the correct method of disposal.

By doing so you will ensure that your disposed product undergoes the necessary treatment, recovery and recycling and thus prevent potential negative effects on the environment and human health.

MADE IN VIETNAM / FABRIQUÉ AU VIÊTNAM / СДЕЛАНО В ВЬЕТНАМЕ

XIEW 1 pair / paire PIONEER CORPORATION

8 84938 50949 7

Pioneer

TS-A6961F
HP 4 VOIES

● HOW TO INSTALL ● MODE D'INSTALLATION

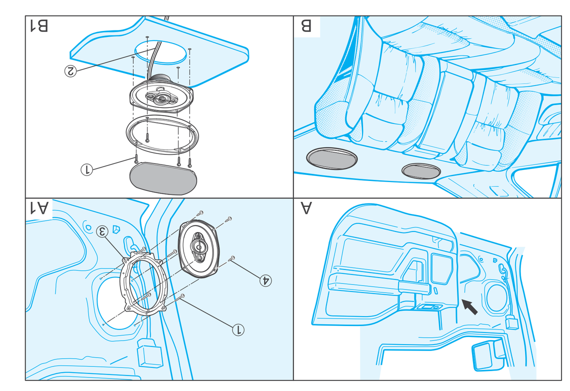

● EXAMPLE OF COVERAGE ● EXEMPLE DE COUVERTURE

MAKE / FAIRE	MODEL / MODÈLE
CHEVROLET	SILVERADO / TAHOE
DODGE	RAM1500
FORD	F-150
JEEP	CHEROKEE
TOYOTA	CAMRY / TACOMA

INSTALLATION FIT GUIDE
RÉFÉRENCES D'INSTALLATION
(For information about specific vehicle applications / Pour plus d'informations sur les intégrations spécifiques aus véhicules)
http://www.pioneer-carglobal.com/speakerfitting-Aseries!

● DIMENSIONS ● DIMENSIONS

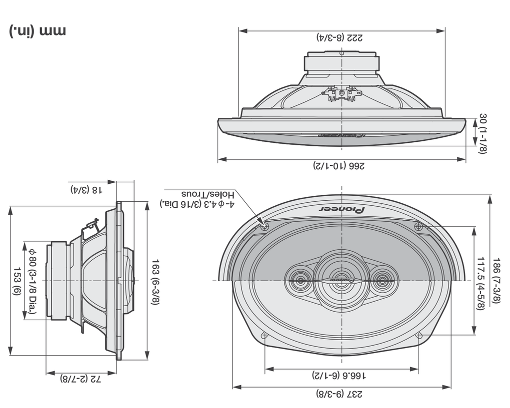

mm (in.)

Cet appareil, ses accessoires et cordons se recyclent · À DÉPOSER EN MAGASIN ou À DÉPOSER EN DÉCHETERIE · Points de collecte sur www.quefairedemesdechets.fr
ÉLÉMENTS D'EMBALLAGE À SÉPARER ET À DÉPOSER DANS LE BAC DE TRI

※U.S. and Canadian models only / Nur US-und Kanada-Modelle / Modèles américains et canadiens uniquement / Solo modelli statunitensi e canadesi / Sólo los modelos de EE.UU. y Canadienses / Modelos apenas dos EUA e Canadá / Только для моделей США и Канады

⚠ WARNING
Over time, your hearing "comfort level" adapts to higher volumes of sound, so that what sounds "normal" can actually be doing harm. To protect against hearing loss, set your equipment's volume at a low setting, slowly increase it until you can hear it comfortably and clearly, and leave it there. Do not turn up the volume so high that you can't hear what's around you.

⚠ AVERTISSEMENT
Avec le temps, votre système auditif peut s'adapter à des volumes supérieurs, et ce qui vous semble un « niveau de confort normal » pourrait au contraire endommager votre ouïe. Pour éviter toute perte auditive, réglez d'abord le volume de votre matériel à un niveau inférieur, puis montez-le progressivement, jusqu'à un niveau d'écoute confortable et clair. Ne touchez ensuite plus au bouton du volume, et assurez-vous toujours de pouvoir entendre ce qui se passe autour de vous.

Register your product at / Enregistrez votre produit au :
http://www.pioneerelectronics.com http://www.pioneerelectronics.ca

Pioneer

TS-A6961F
4-WAY SPEAKER / HP 4 VOIES / ALTAVOZ 4 VÍAS
ALTO-FALANTE 4 VIAS / 4-ПОЛОСНЫЙ ДИНАМИК

6"×9"/16cm×24cm
450WMax

Car Fitting List / Liste produits voiture — Here! Ici!

Multi-Fit Adapters Included / Adaptateurs Multi-Fit Inclus

A series / séries

Pioneer · TS-A6961F

Pioneer · A series / séries · TS-A6961F · 4-WAY SPEAKER / HP 4 VOIES

Pioneer

TS-A6961F
4-WAY SPEAKER

A series / séries

A-series speakers engineered to get loud, while maintaining smooth, low distortion sound
- Powerful and Loud sound
- Smooth frequency response and sound dispersion for superior off-axis listening
- Clear mids and highs with low distortions

Haut-parleurs de la série A conçus pour être puissants, tout en conservant un son doux et une distorsion basse
- Son fort et puissant
- Réponse en fréquence fluide avec grande dispersion pour une meilleure écoute hors axe
- Des médiums et des aigus clairs et de faibles distorsions

OPEN & SMOOTH™ · IMPP™ INJECTION MOLDED CONE

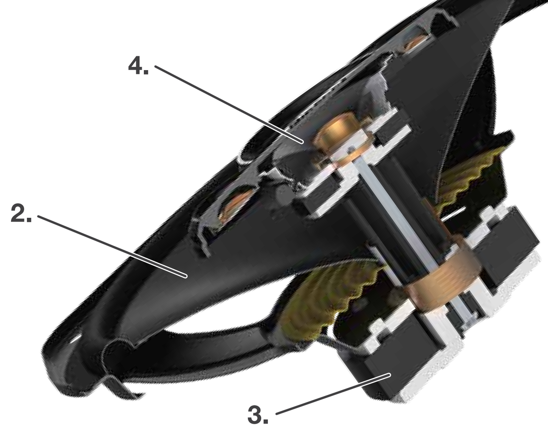

● FEATURES

1. OPEN & SMOOTH sound concept delivers smooth frequency response and wide dispersion for superior off-axis listening
2. Carbon and Mica reinforced IMPP cone provides fast response and precise bass
3. Optimized symmetrical motor design with a large magnet reproduces powerful and loud sound
4. Cellulose fiber cone diaphragm provides natural mids and highs with low distortions
5. Multi-Fit adapters expand installation flexibility and improve acoustic performances

● CARACTÉRISTIQUES

1. Concept sonore OPEN & SMOOTH offre une réponse en fréquence fluide et une grande dispersion pour une meilleure écoute hors axe
2. Cône IMPP renforcé de carbone et de mica offre une réponse rapide et des basses précises
3. Conception optimisée du moteur symétrique avec grand aimant reproduit un son fort et puissant
4. Cône en fibre de cellulose fournit des médiums et des aigus naturels et de faibles distorsions
5. Adaptateurs Multi-Fit augmentent la flexibilité d'installation tout en améliorant les performances acoustiques

CarSoundFit
Car Sound Simulator Application for more in-car sound experience.
Application Car Simulator pour plus d'expérience sonore dans la voiture.

Do not ship your unit in for repair without contacting Pioneer first. Units sent without a return authorization number will be refused. N'expédiez pas votre appareil pour réparation sans avoir d'abord rejoint Pioneer. Les unités envoyées sans numéro d'autorisation de retour seront automatiquement refusées.

Pioneer Electronics (USA) Inc. CUSTOMER SUPPORT DIVISION
P.O. Box 1760, Long Beach, CA 90801-1760 U.S.A. 800-421-1404

THF6140-B/VI